LEGO

TECHNIC

8285-2

2/3

4499337

2x
3
2x
2x
2x

52

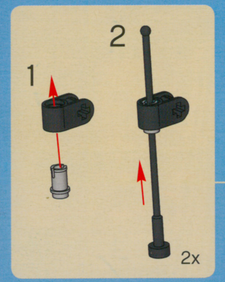
1
2
2x

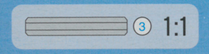
3
1:1

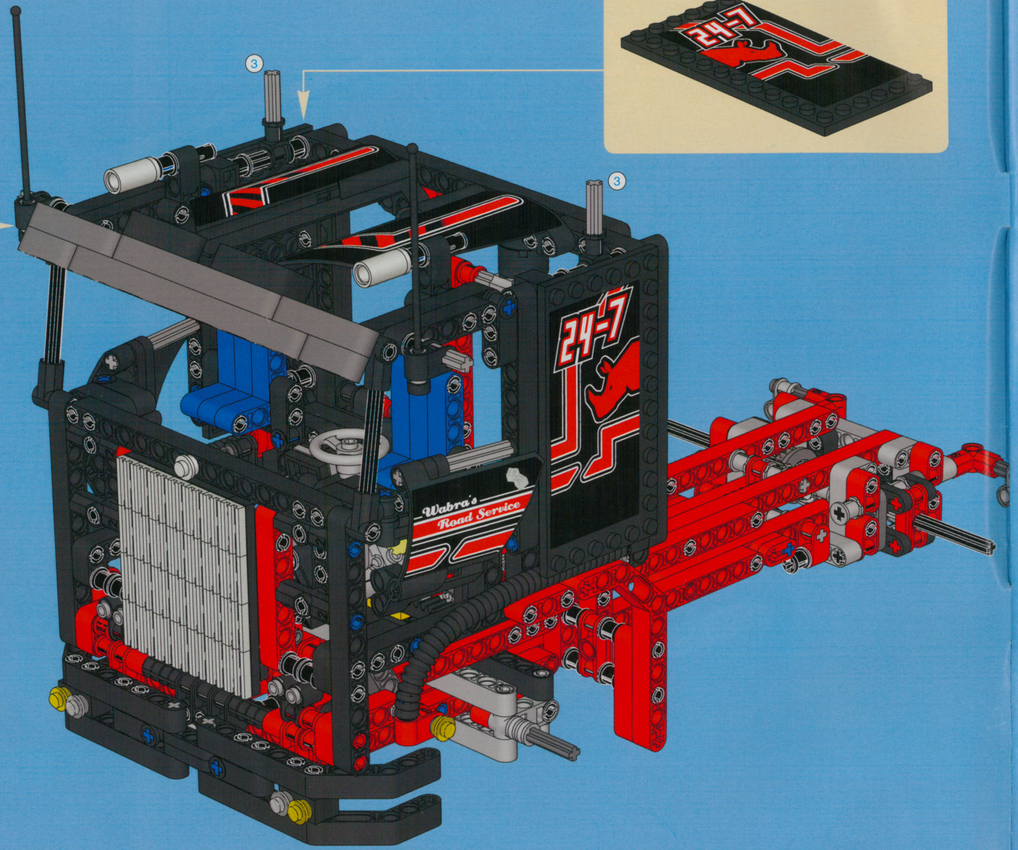
3
3
24-7
Wabra's
Road Service

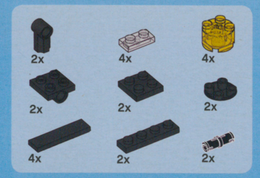
2x
4x
4x
2x
2x
2x
4x
2x
2x

53

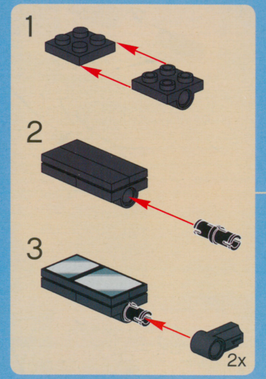
1
2
3
2x

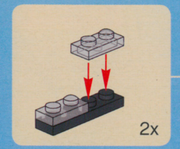
2x

2x

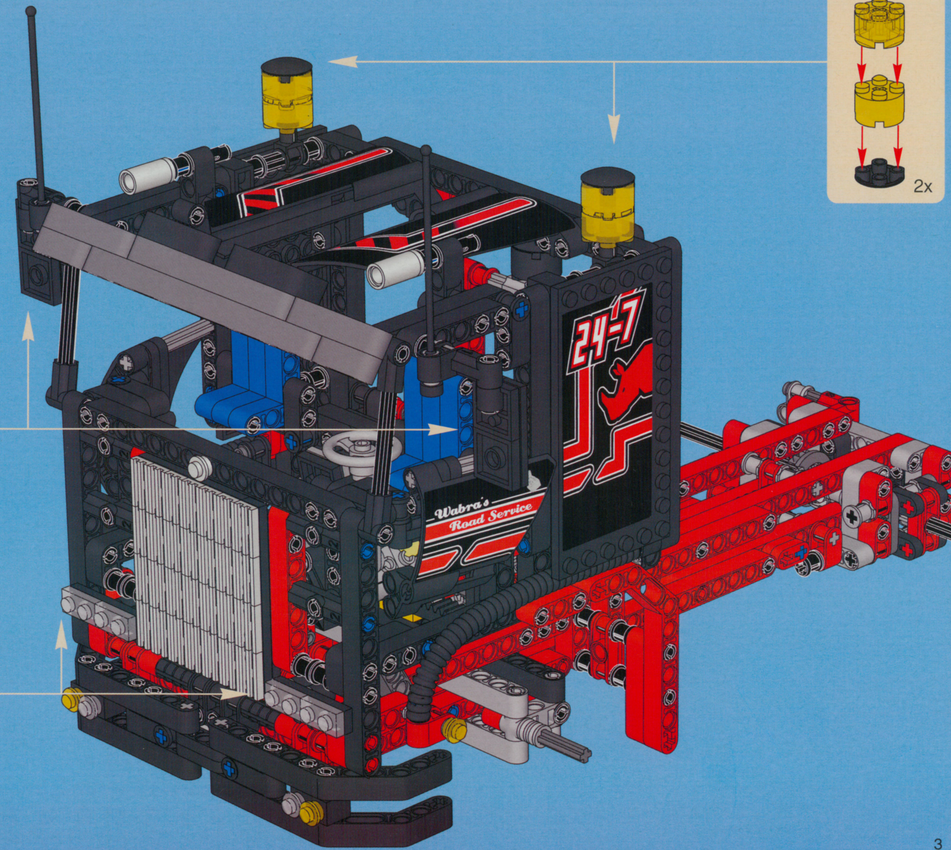
24-7
Wabra's
Road Service

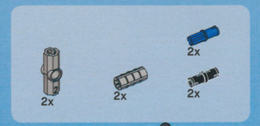
2x
2x
2x
2x

54

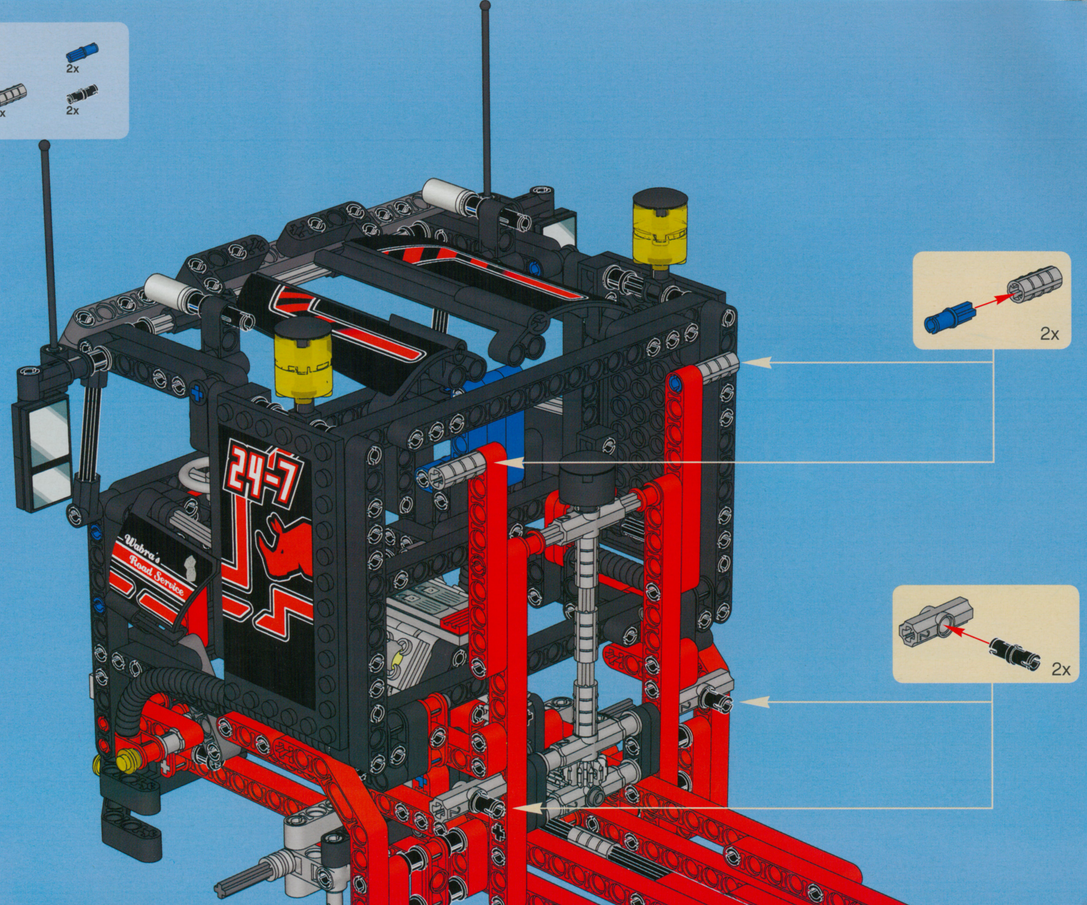
2x
2x
24-7
Wabra's
Road Service

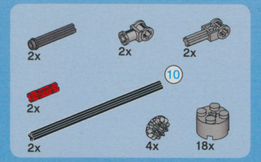
2x
2x
2x
10
2x
2x
4x
18x

55

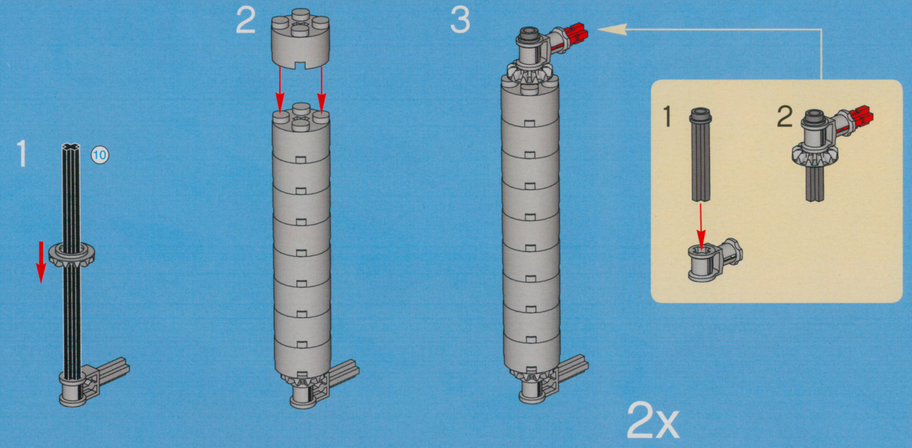
1
10
2
3
1
2
2x

10
1:1

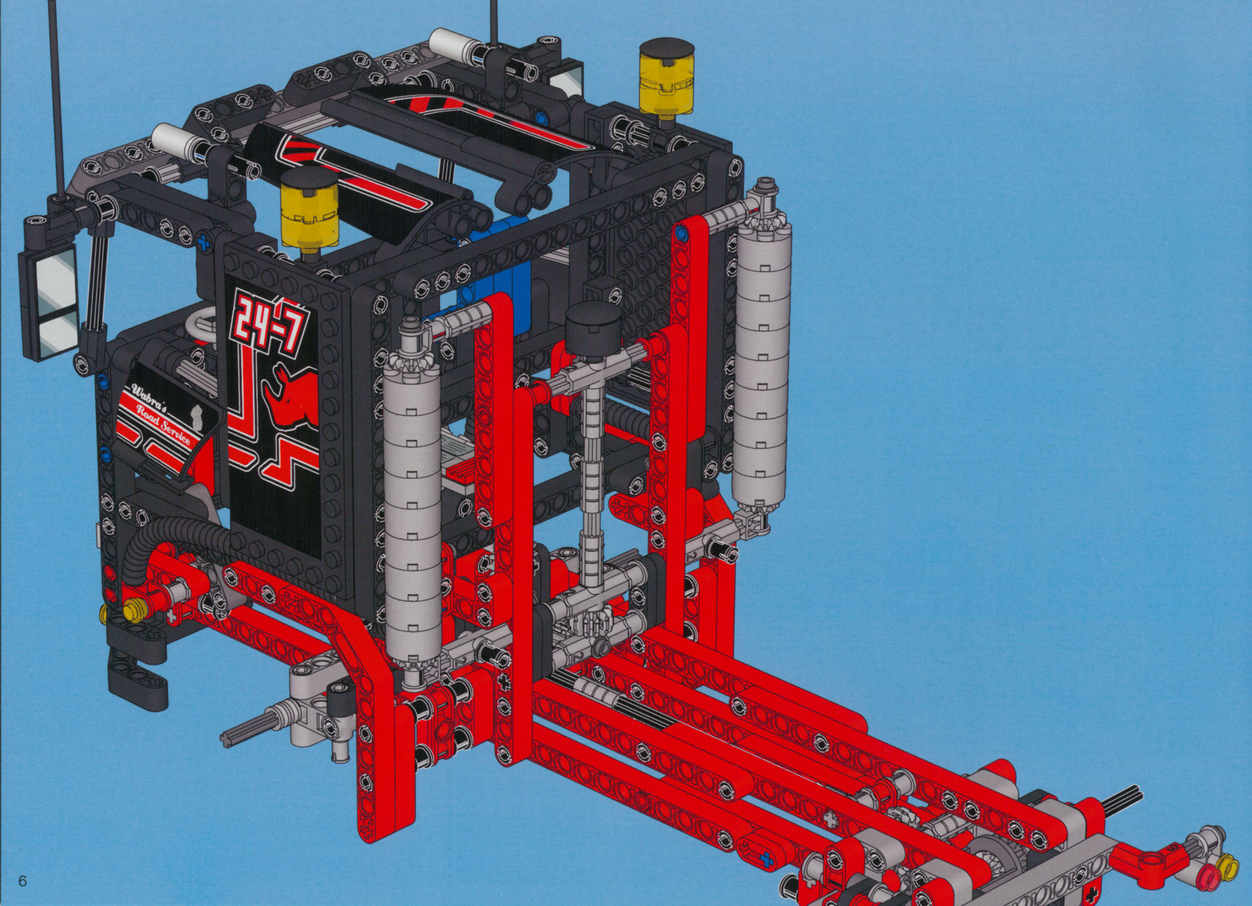

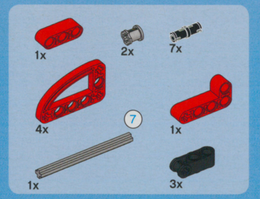

56

1

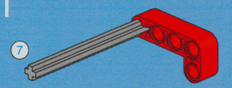

2

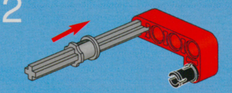

3

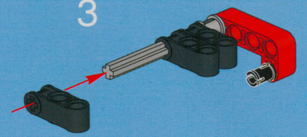

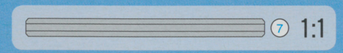

4

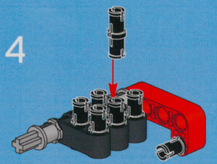

5

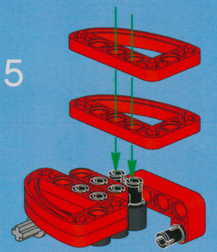

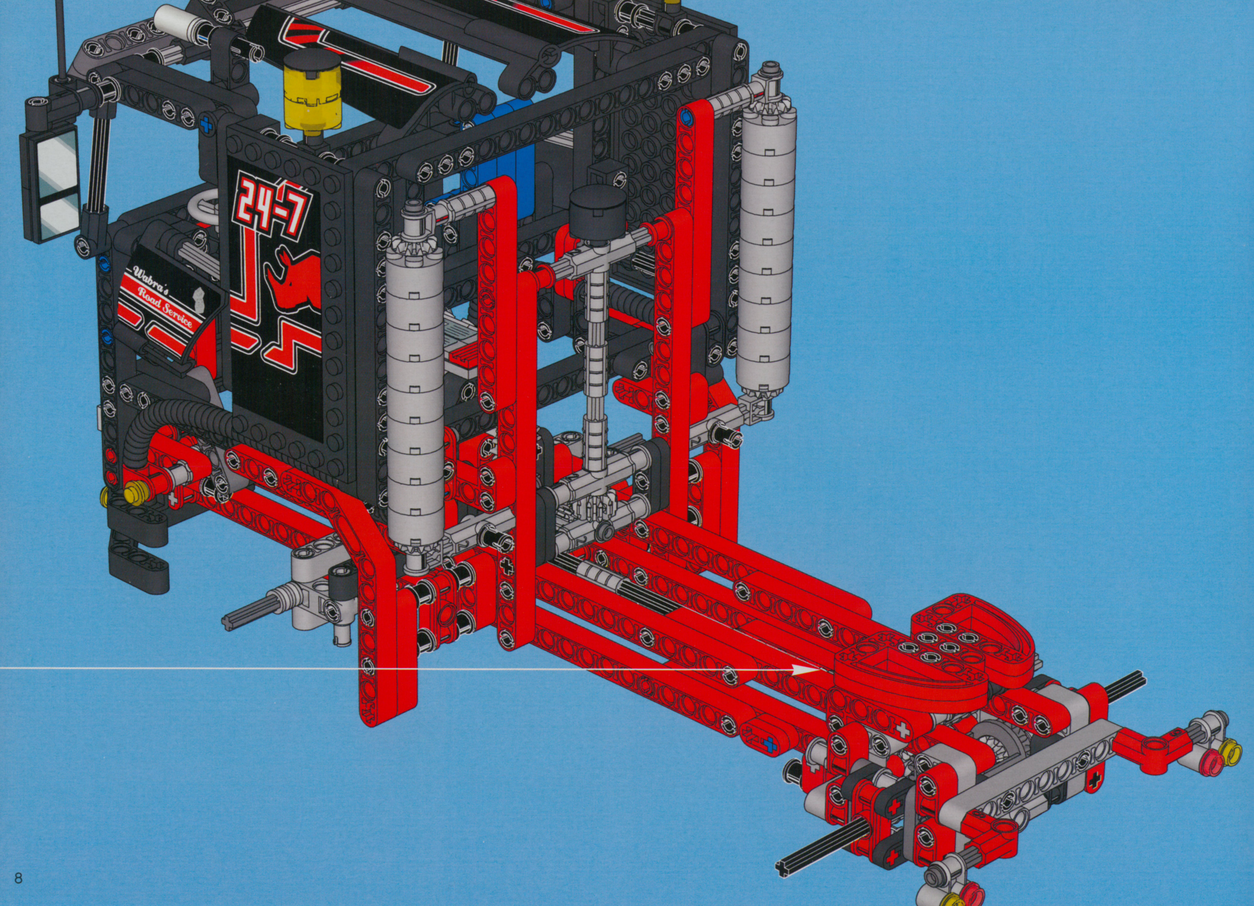
24-7
Wabra's
Road Service

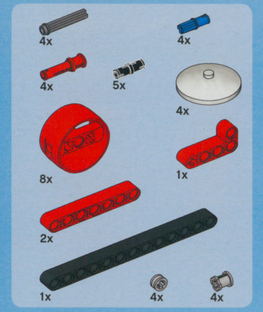
4x
4x
4x
5x
4x
8x
1x
2x
1x
4x
4x

57

1

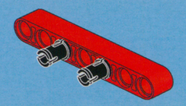

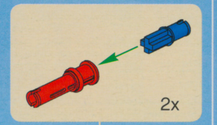
2x

2

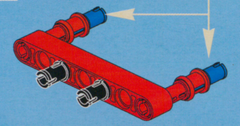

3

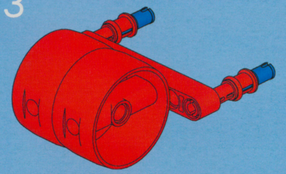

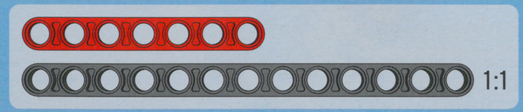
1:1

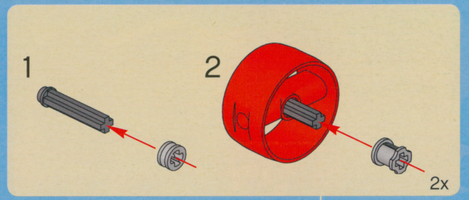
1
2
2x

4

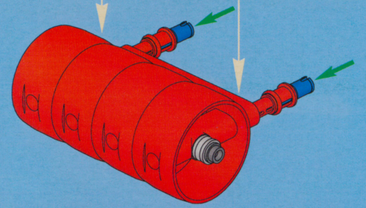

5

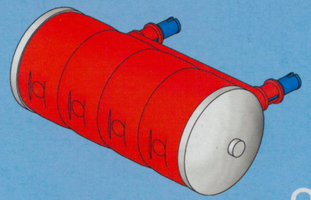

2x

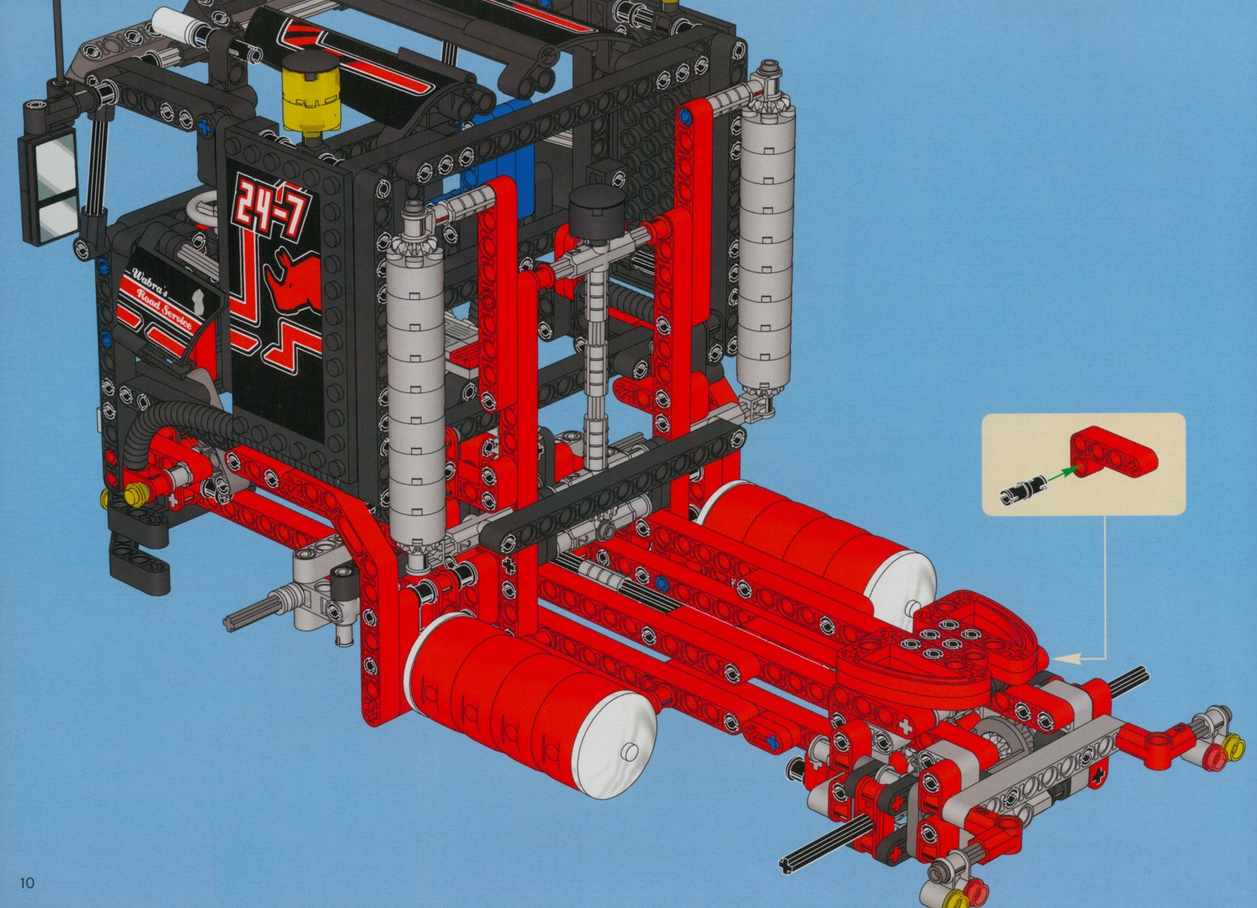
24-7
Wahoo's
Sport Service

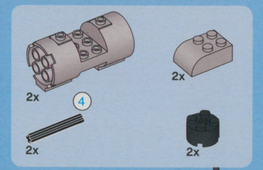
2x
4
2x
2x

58

4 1:1

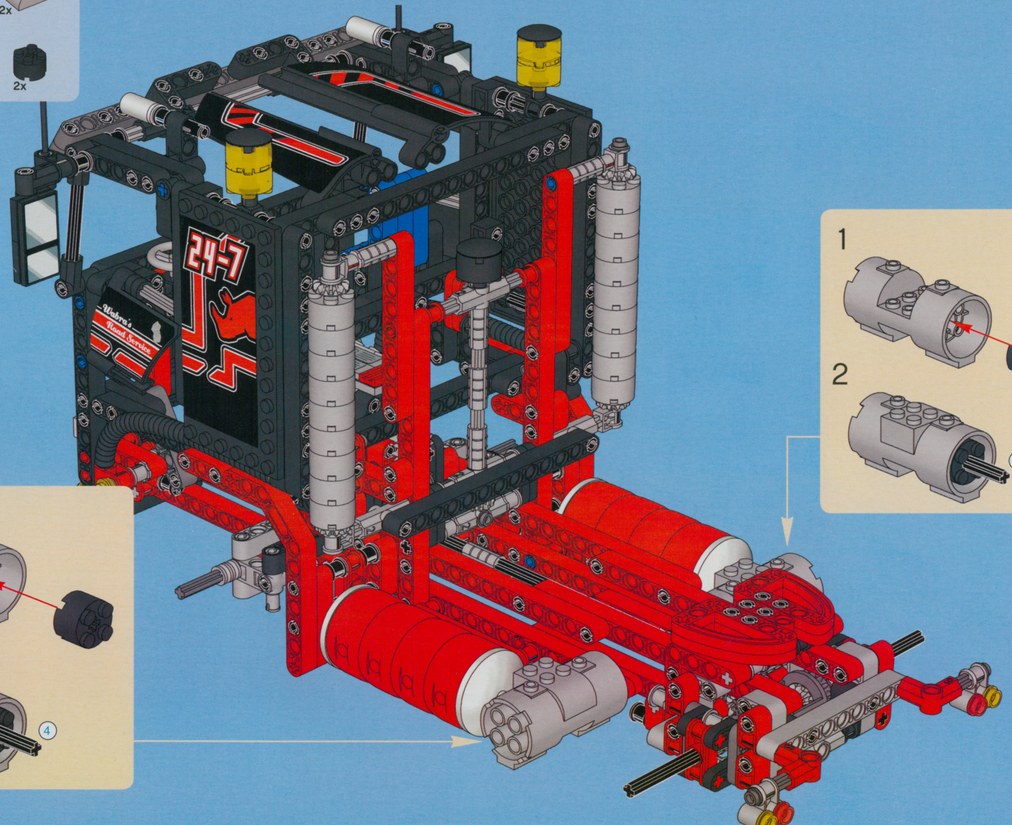
24-7
Wahoo's
Sport Service

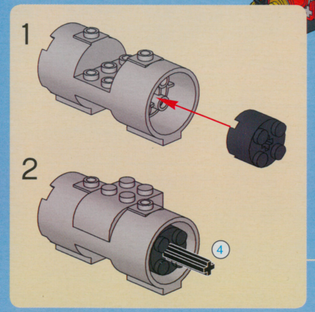
1
2
4

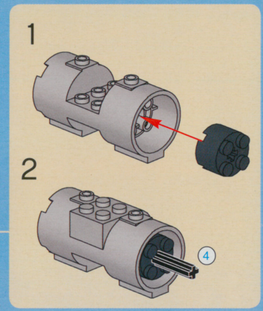
1
2
4

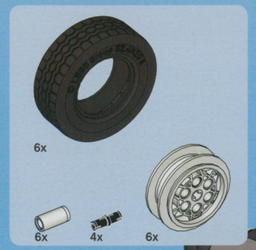

59

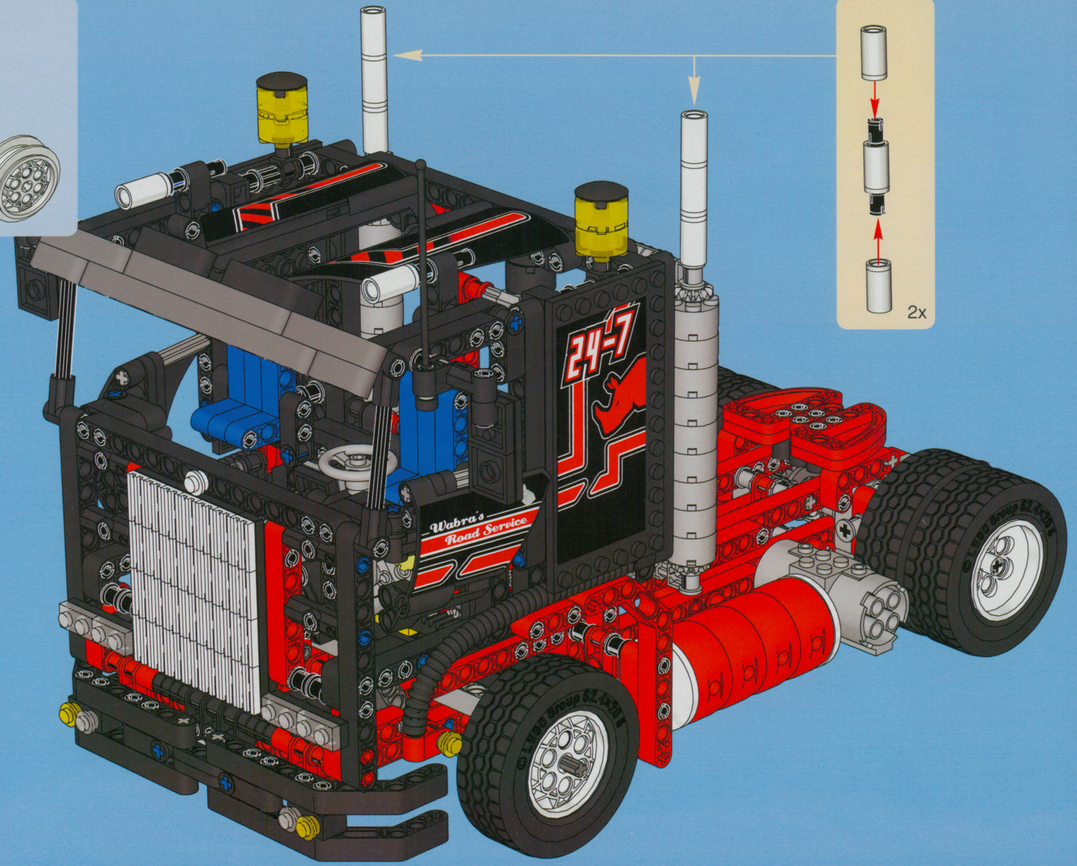

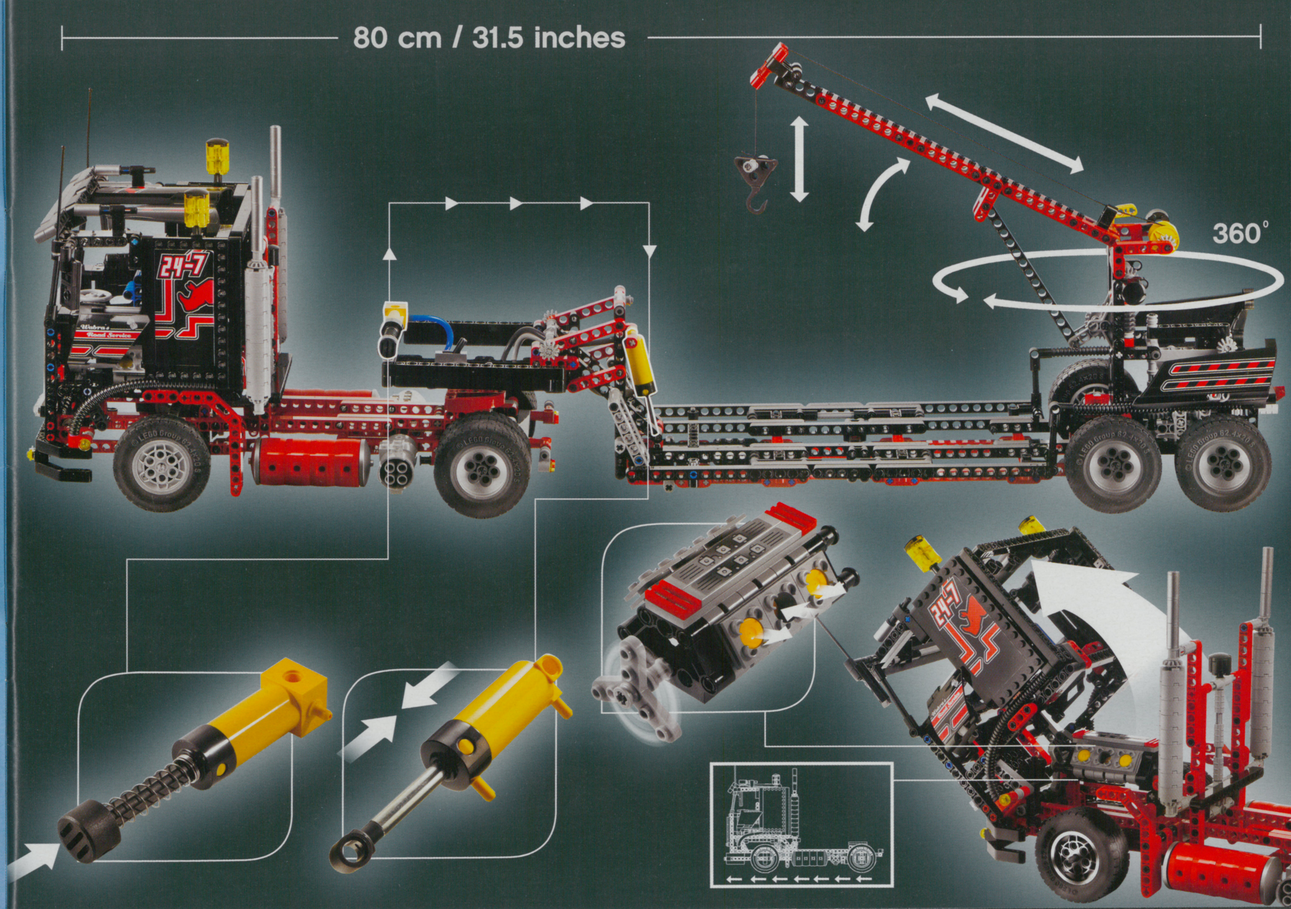

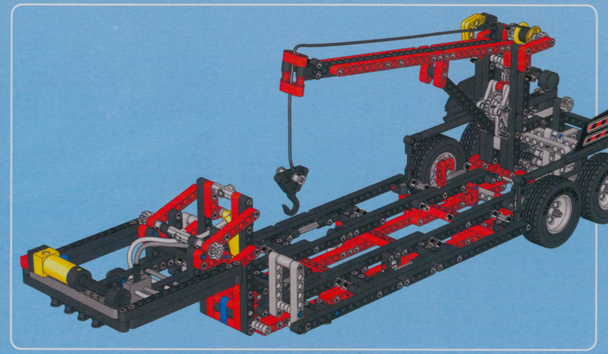

1

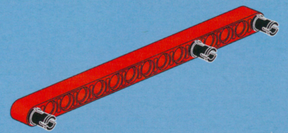

2

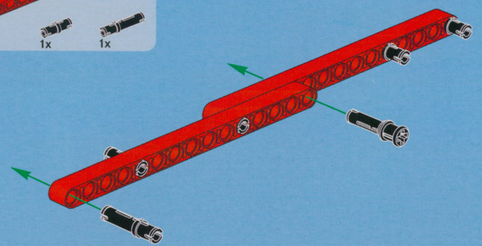

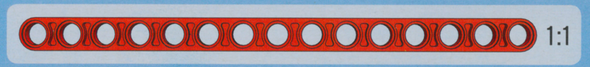

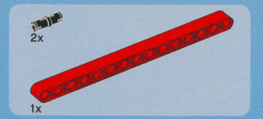

3

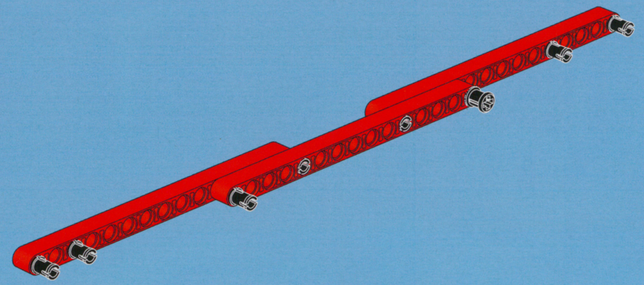

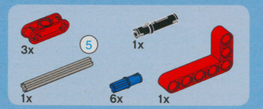

4

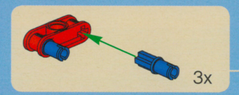

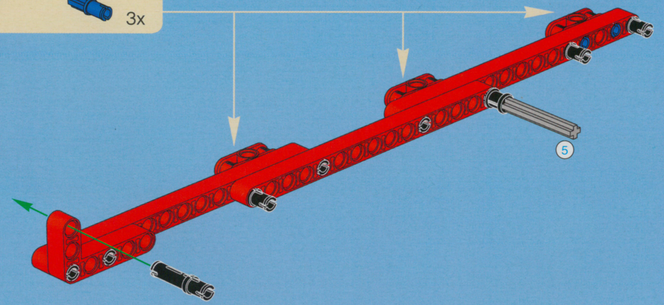

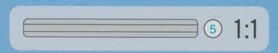

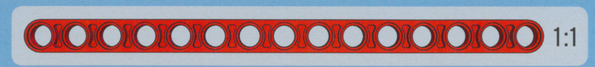

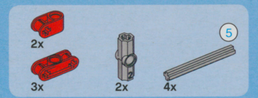

5

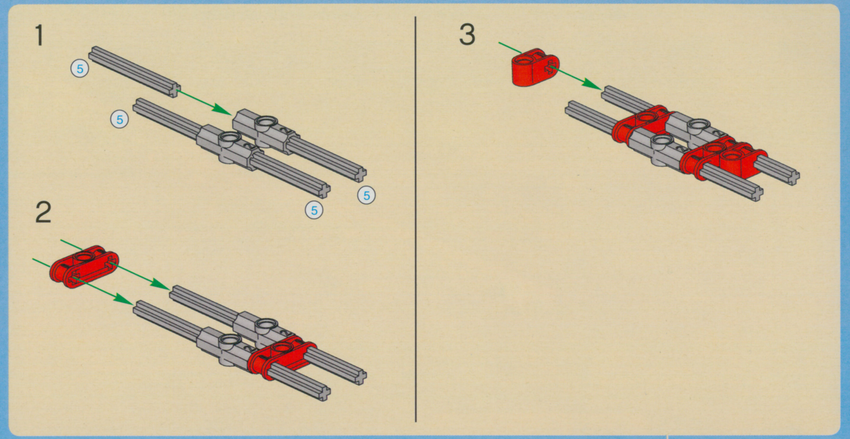

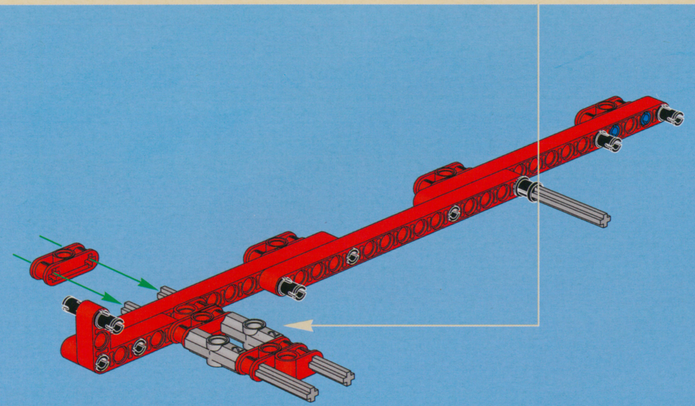

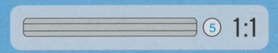

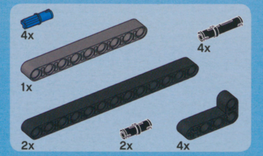

6

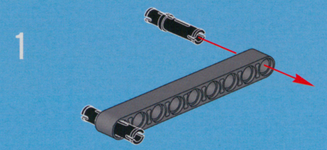

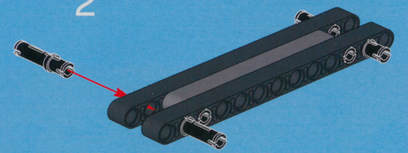

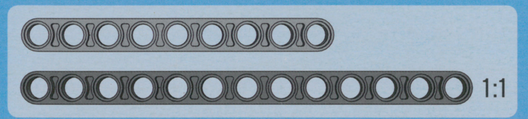

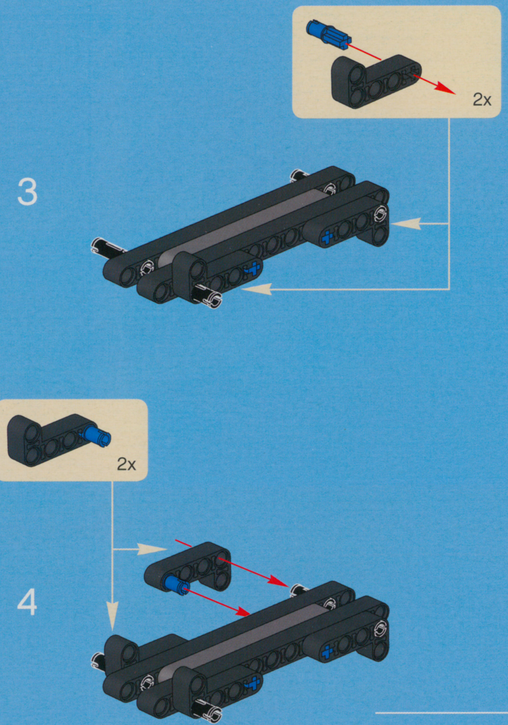

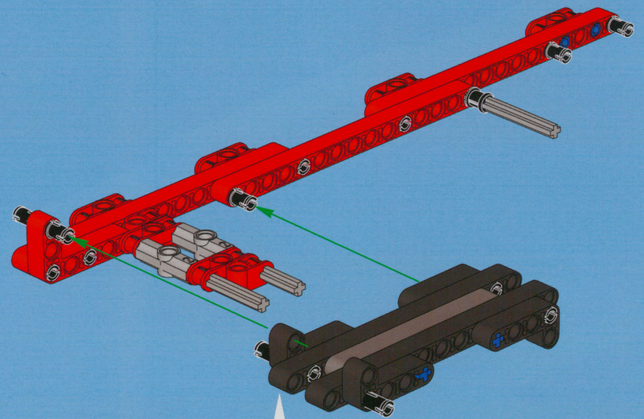

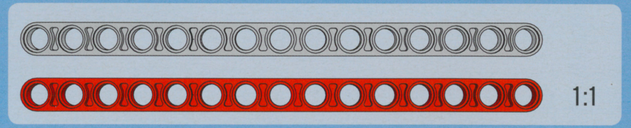

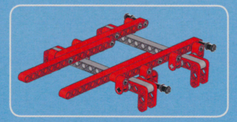

1

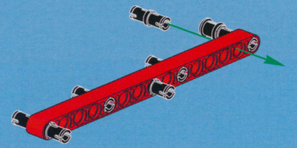

2

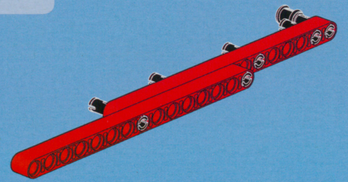

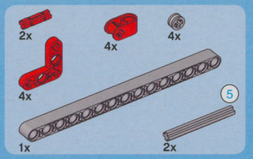

3

1

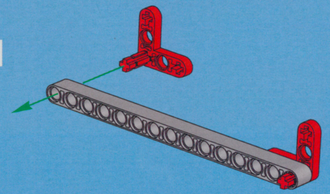

2

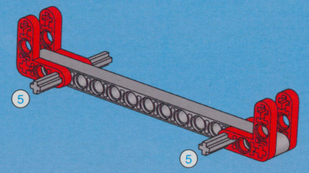

3

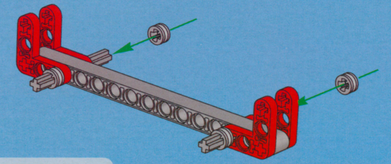

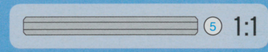

4

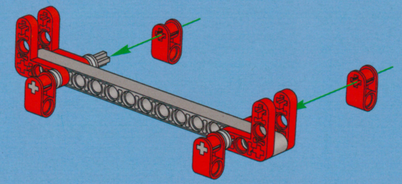

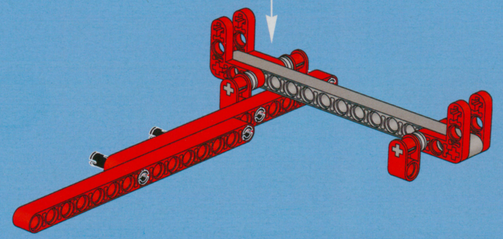

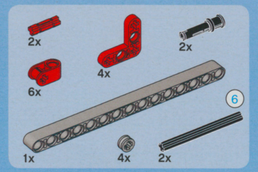

4

1

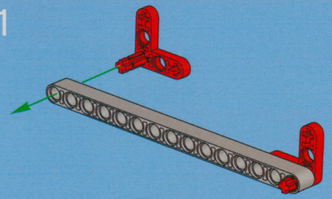

2

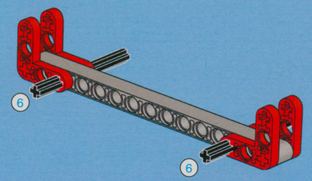

3

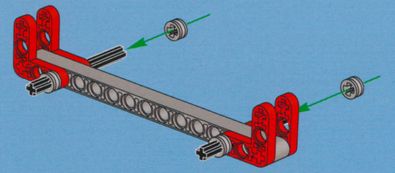

4

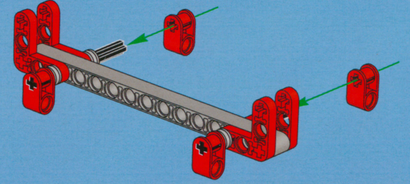

5

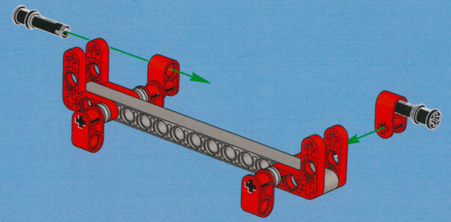

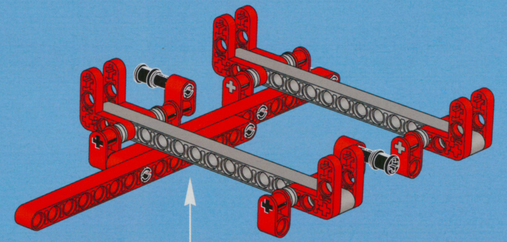

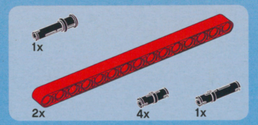

5

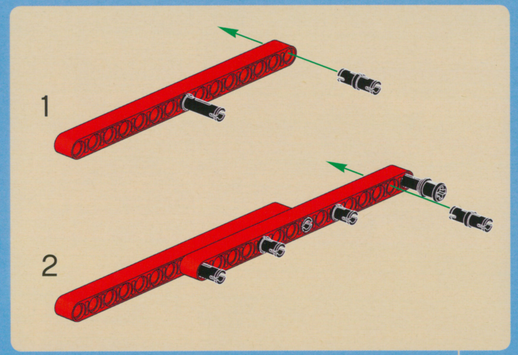

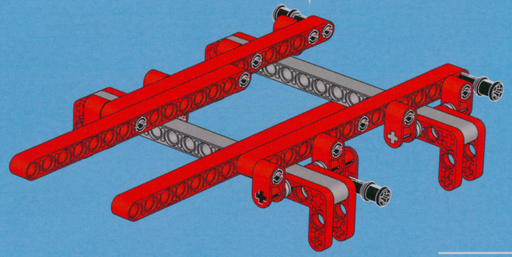

7

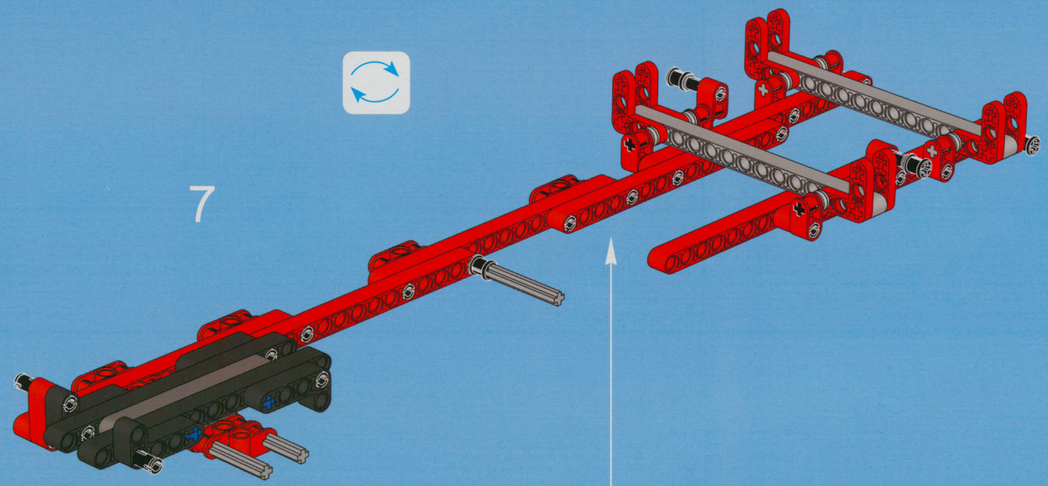

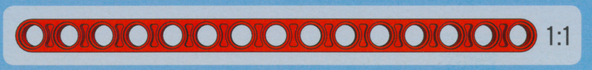

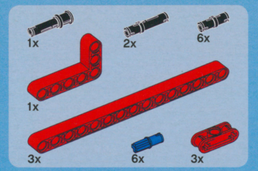

8

1

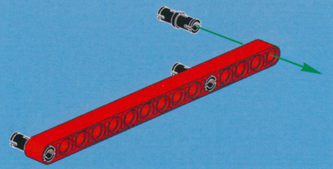

2

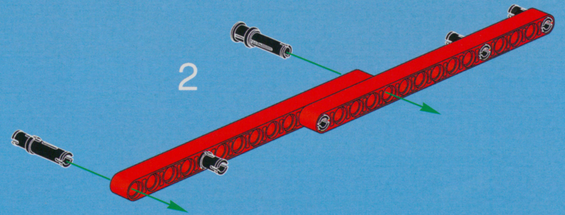

3

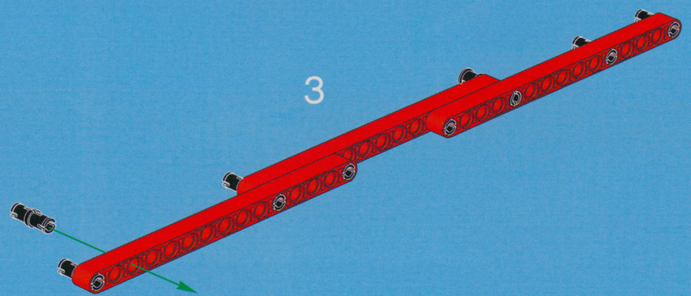

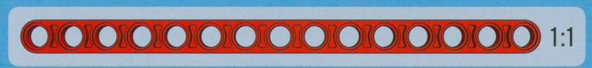

4

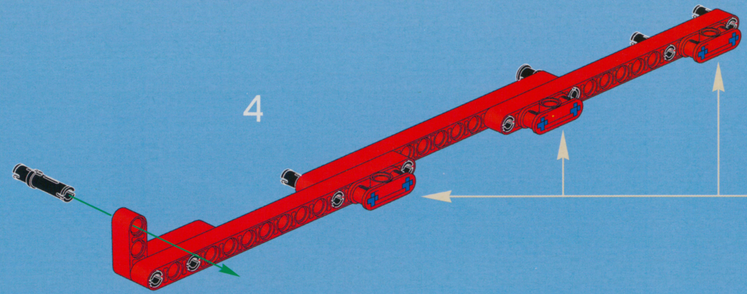

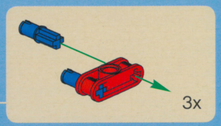

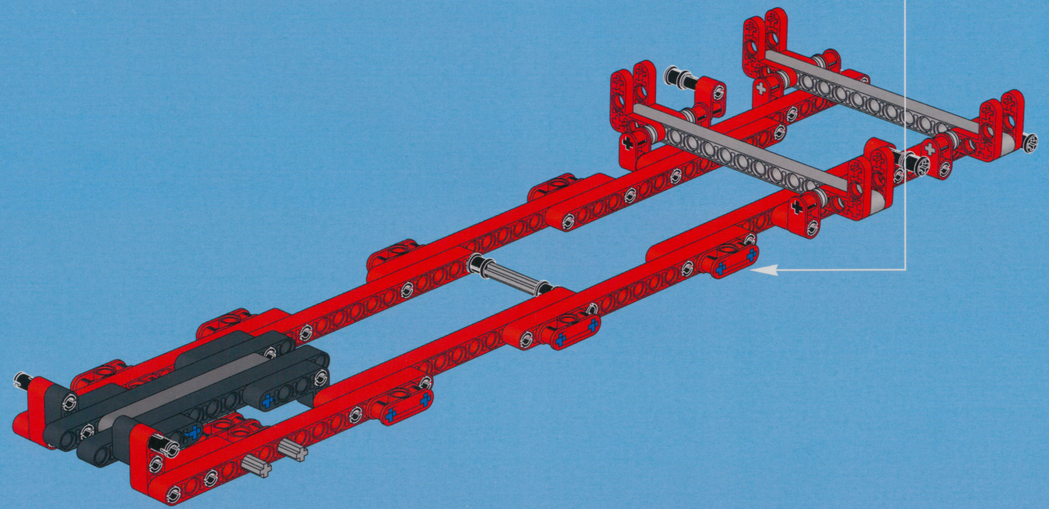

9

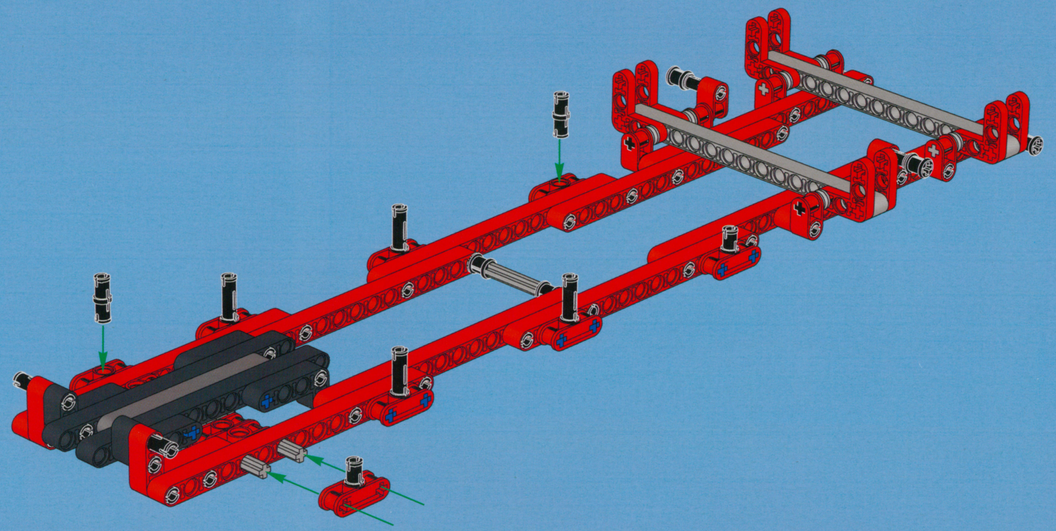

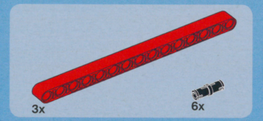

10

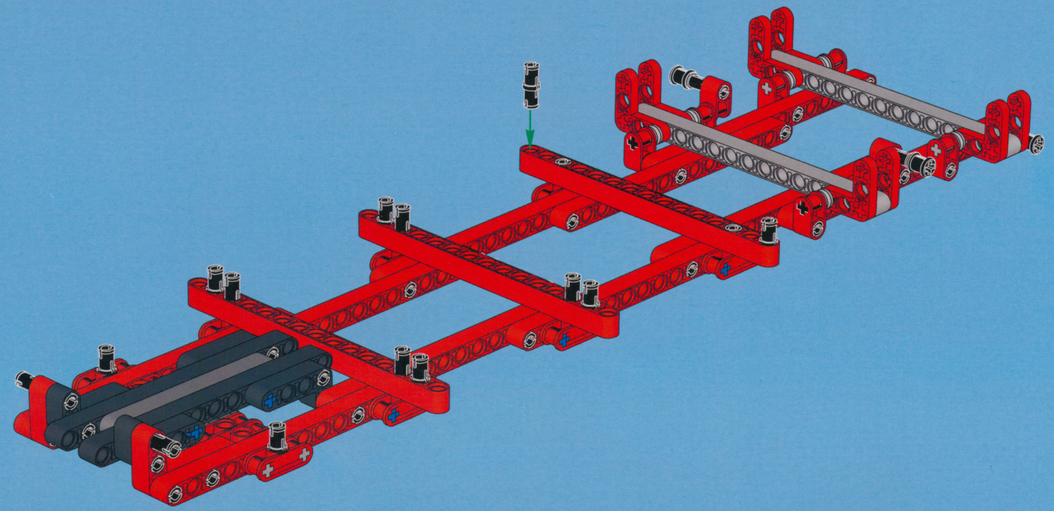

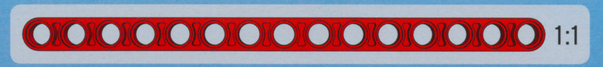

2x 4x 3x

11

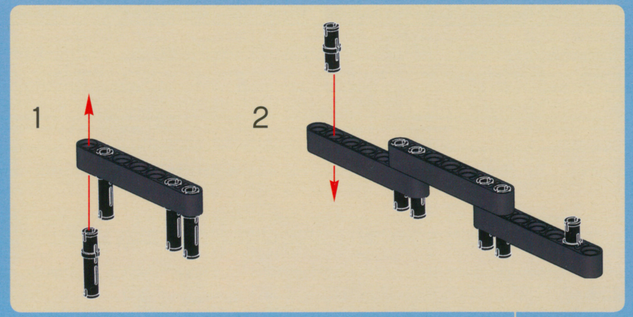

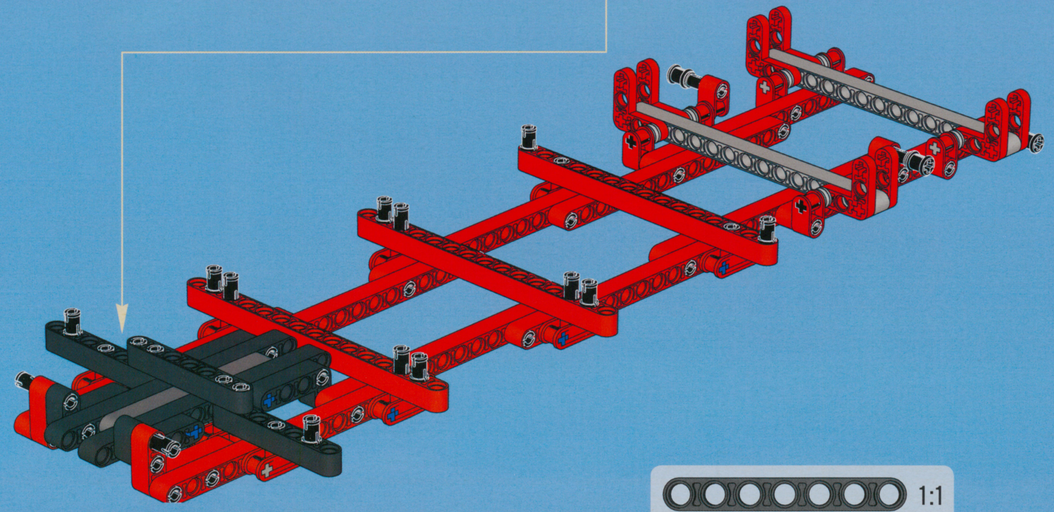

1:1

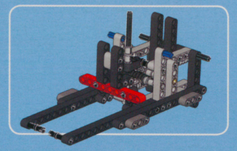

1x 3x 1x

1

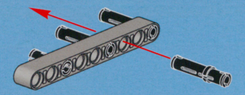

1x 1x

2

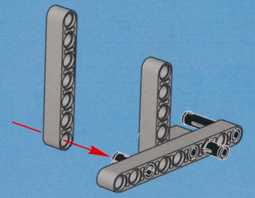

1:1

1x 1x

3

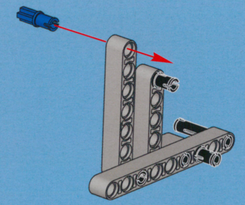

1x

4

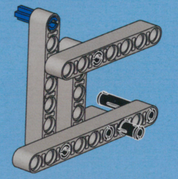

1:1

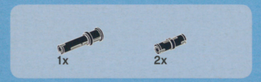
1x
2x

5

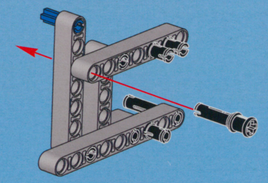

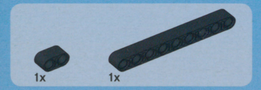
1x
1x

6

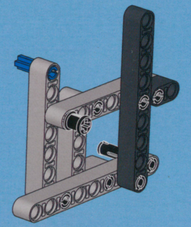

1:1

1x
2x
7
1x
1x
1x

7

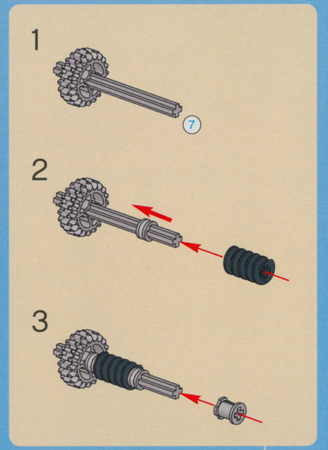
1
7
2
3

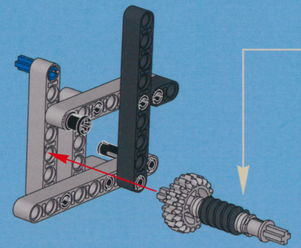

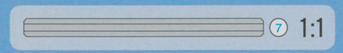
7
1:1

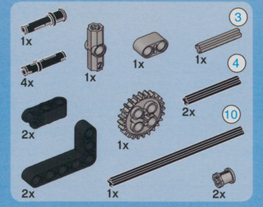
1x
3
1x
1x
4x
1x
4
2x
2x
10
1x
2x
1x
2x

8

1

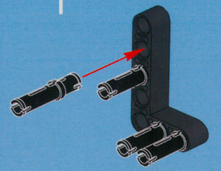

2

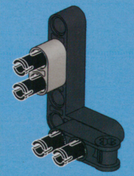

3

4

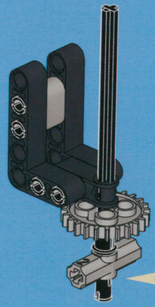

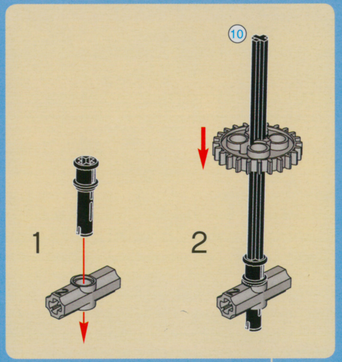
10
1
2

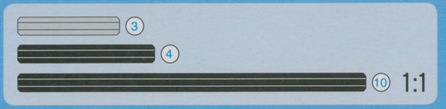
3
4
10
1:1

5

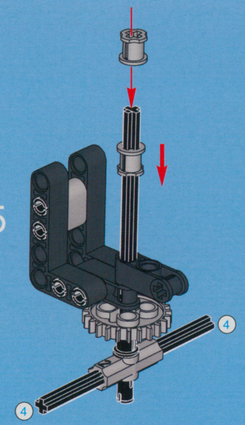
4
4

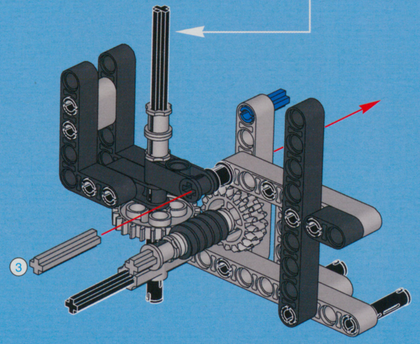
3

9

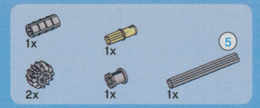
1x
1x
5
2x
1x
1x
1x

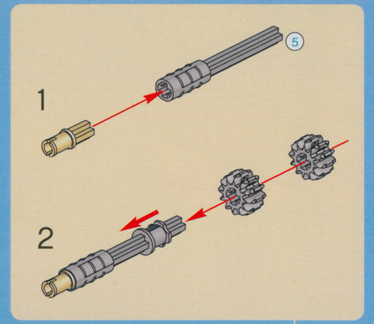
1
5
2

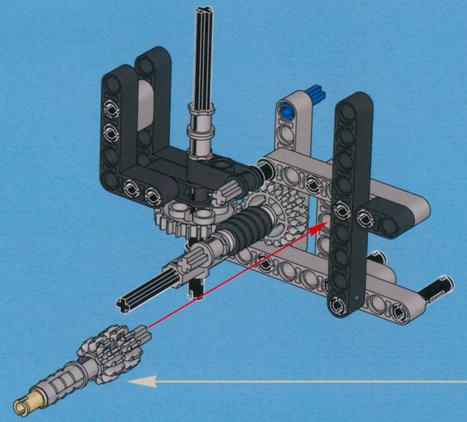

5
1:1

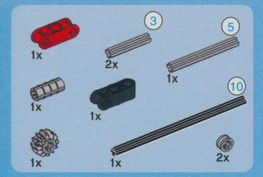
1x
3
2x
5
1x
1x
1x
10
1x
2x

10

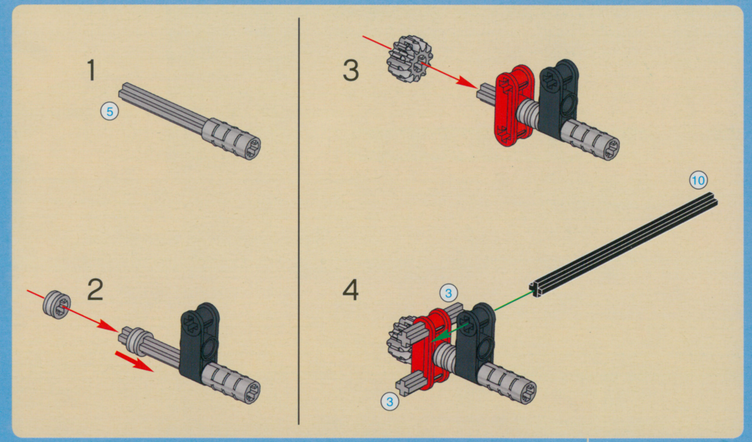
1
5
2
3
4
10
3
3

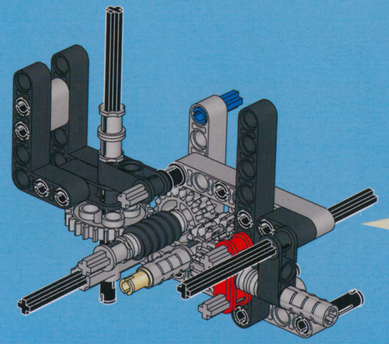

3
5
10
1:1

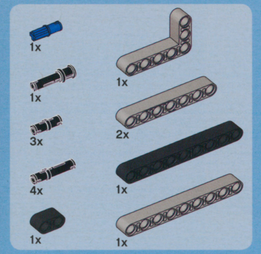

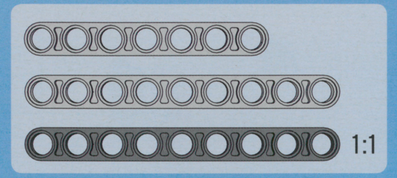

11

1

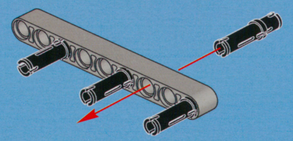

2

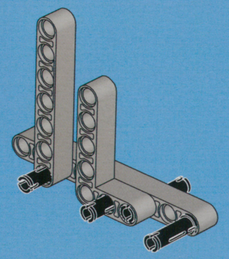

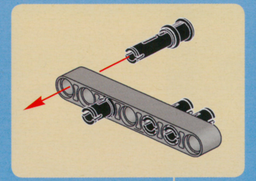

3

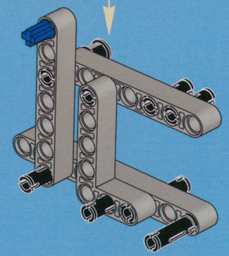

4

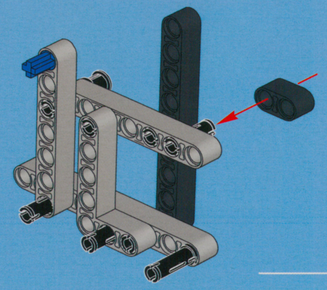

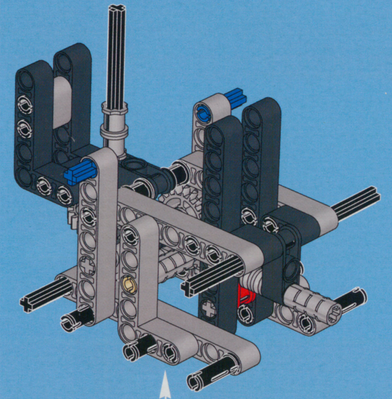

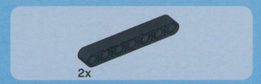

12

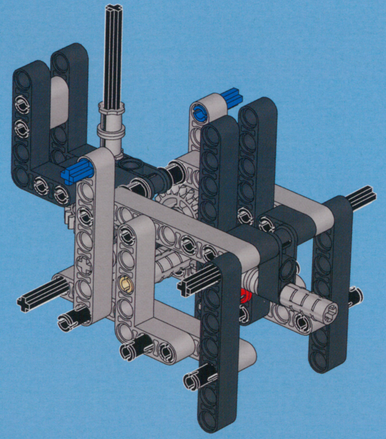

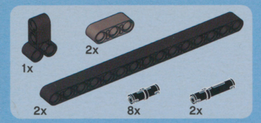

13

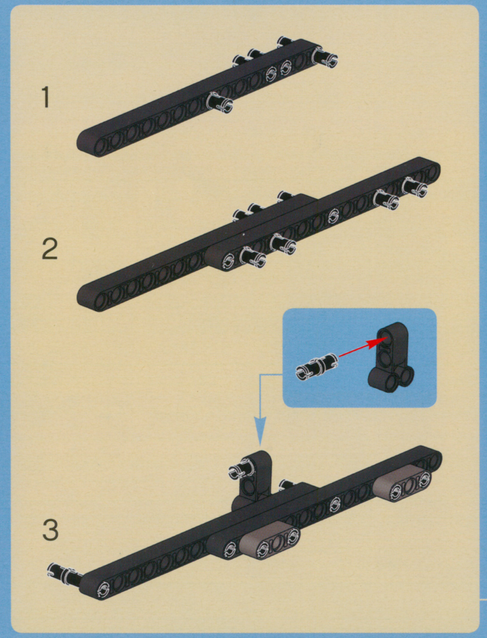

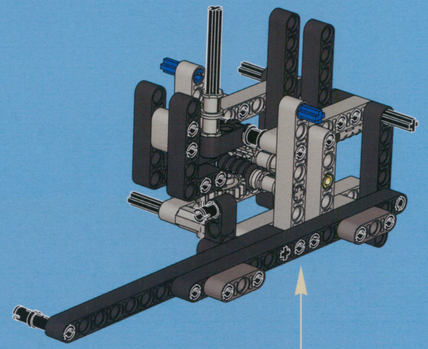

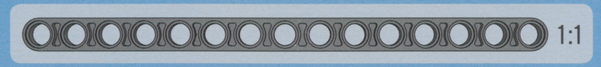

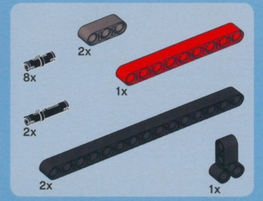

14

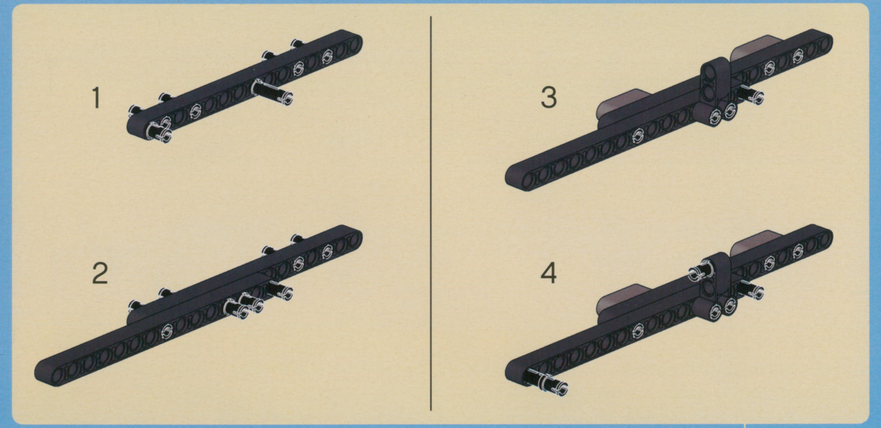

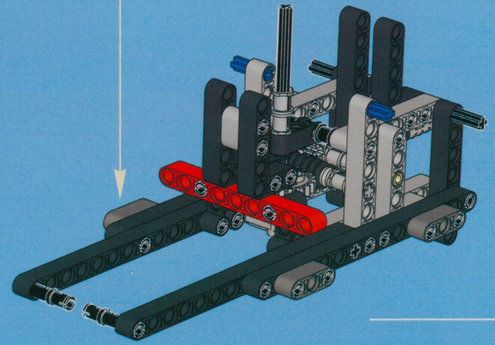

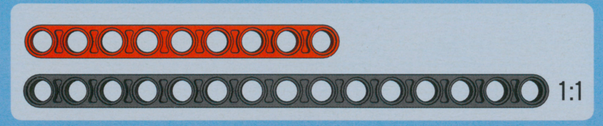

12

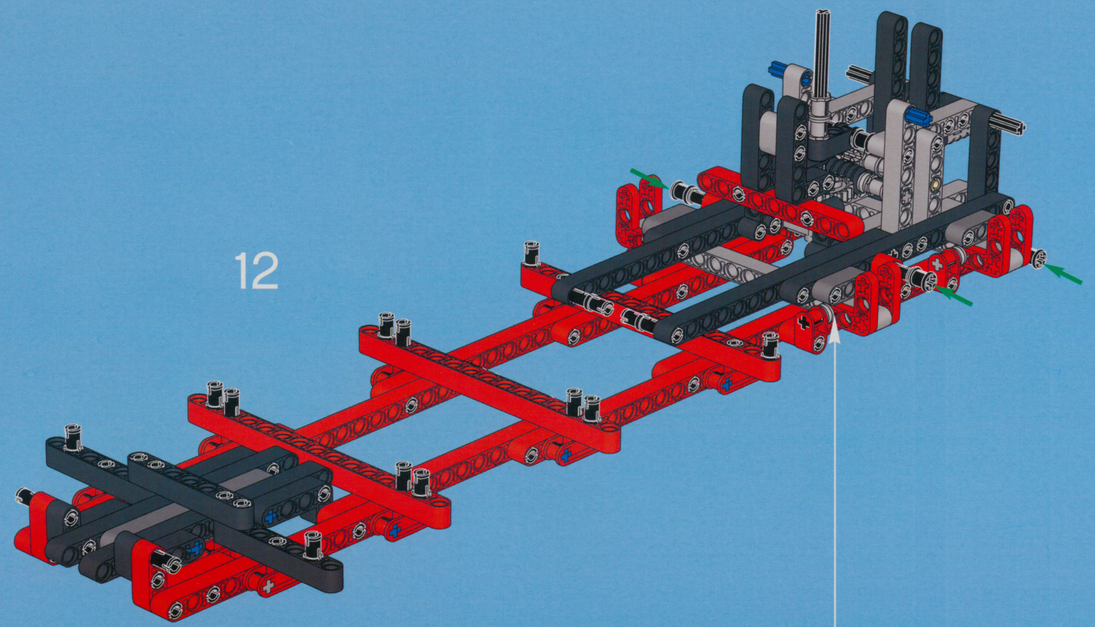

13

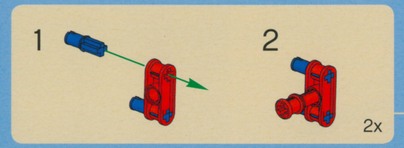

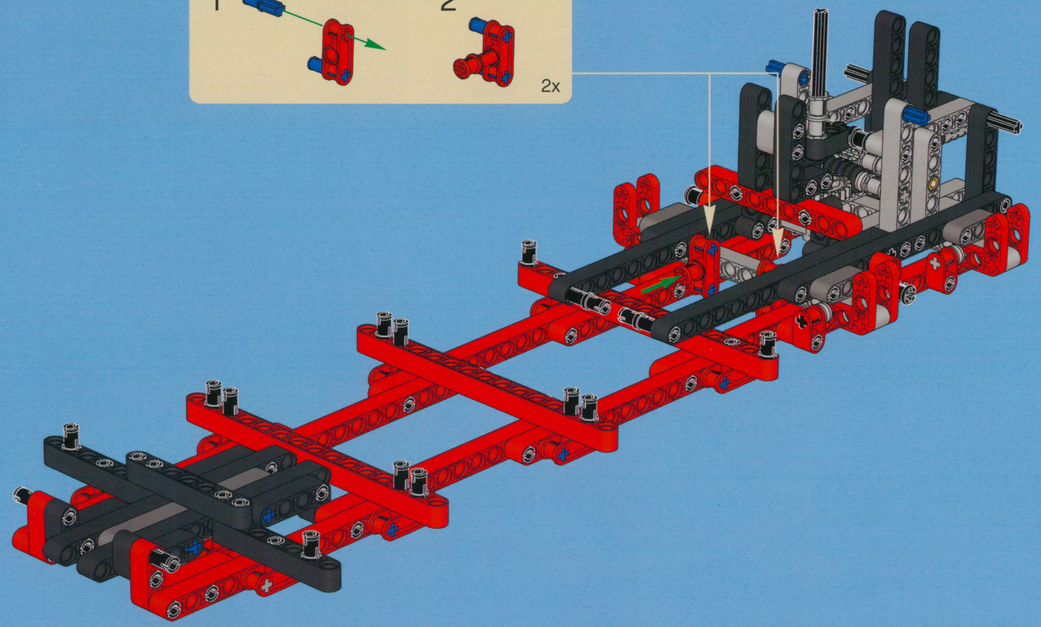

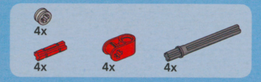
4x
4x
4x
4x

14

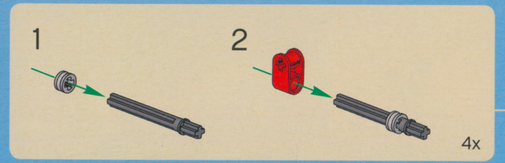
1
2
4x

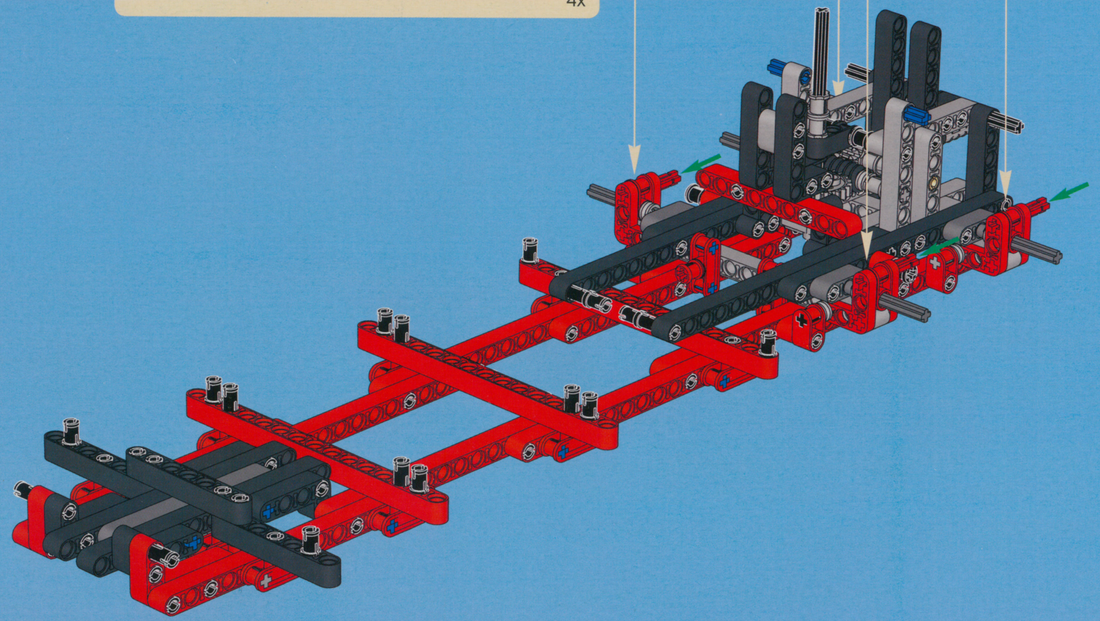

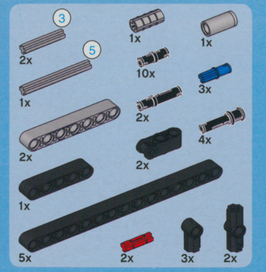
3
2x
5
1x
1x
10x
1x
3x
2x
2x
4x
2x
1x
5x
2x
3x
2x

15

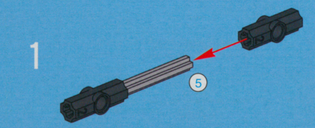
1
5

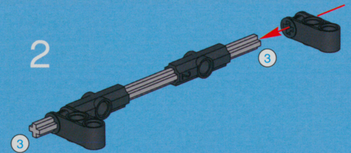
2
3
3

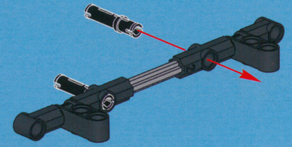
3

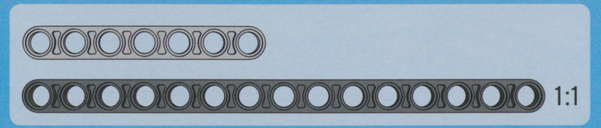
1:1

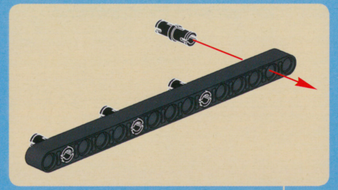
4

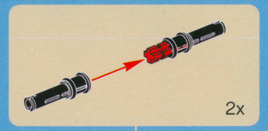
2x

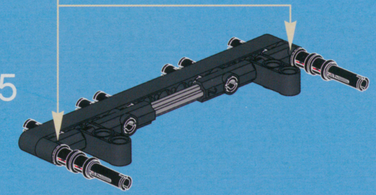
5

3
5
1:1

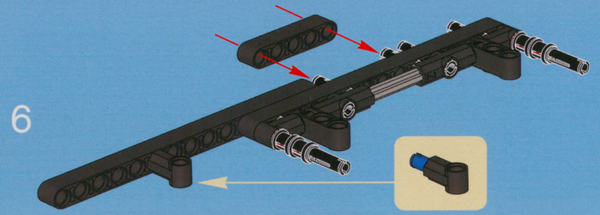
6

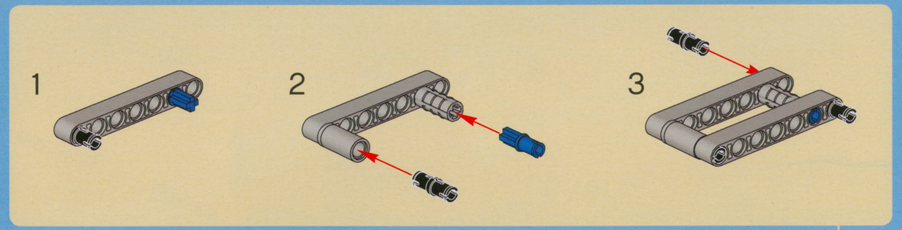
1
2
3

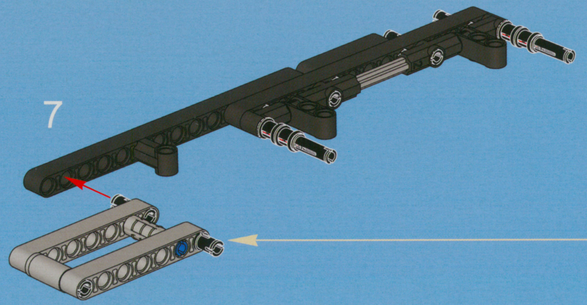
7

1:1

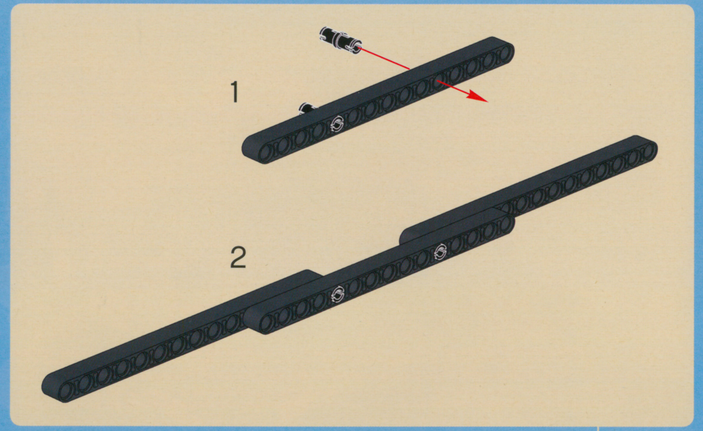
1
2

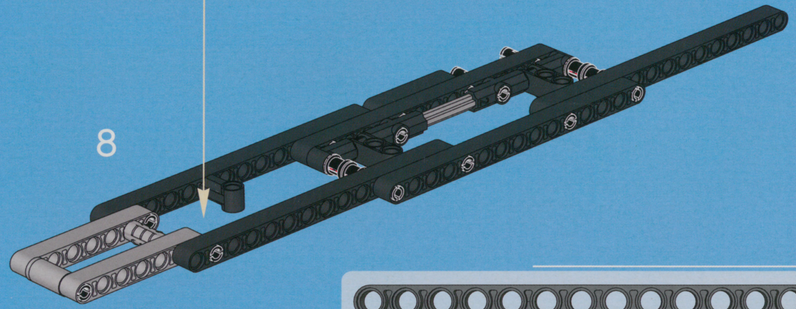
8

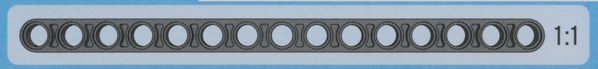
1:1

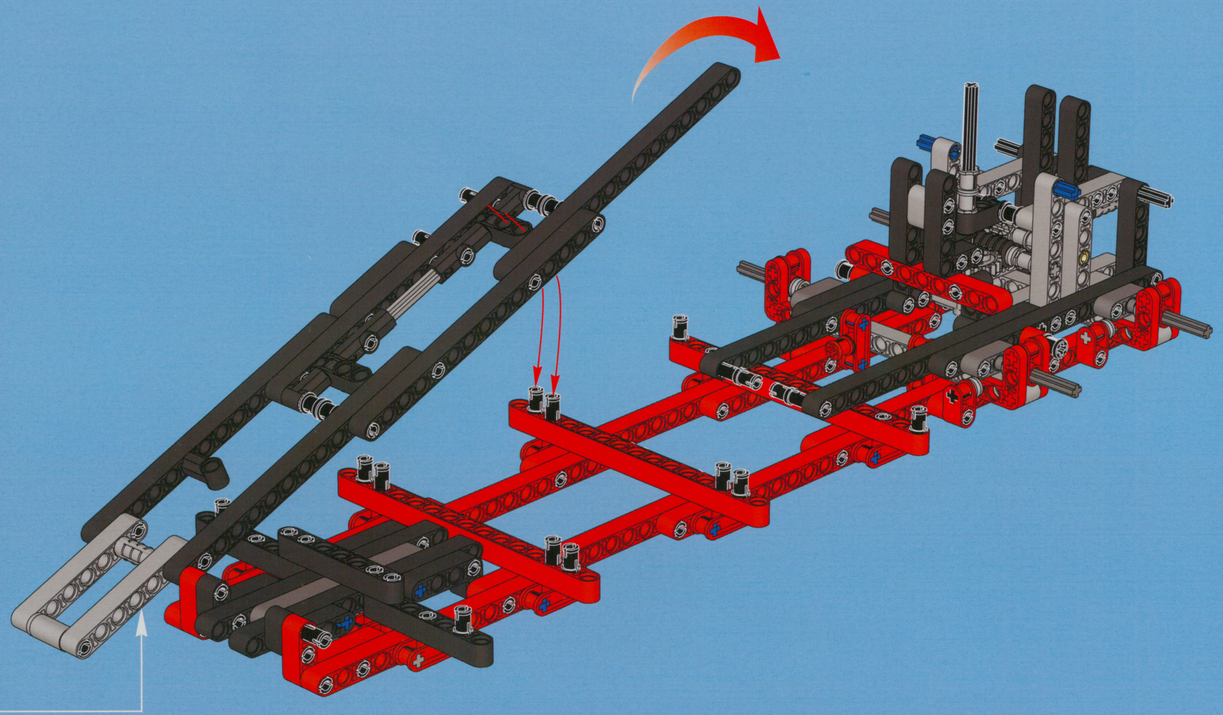

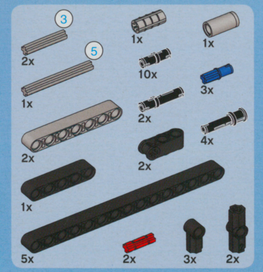

16

1

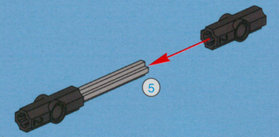

2

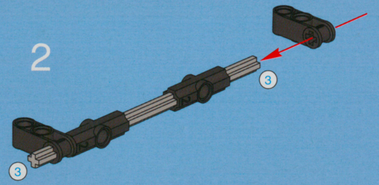

3

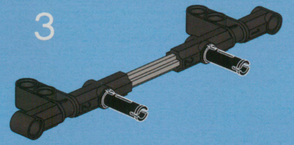

4

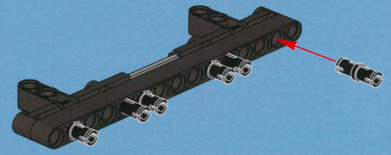

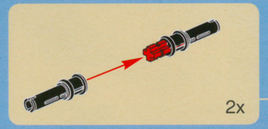

5

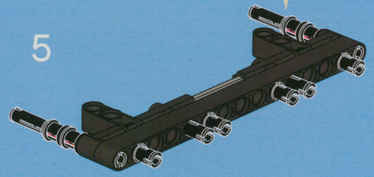

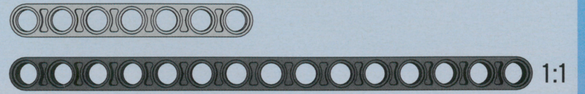

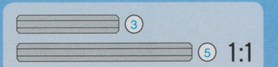

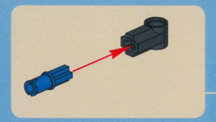

6

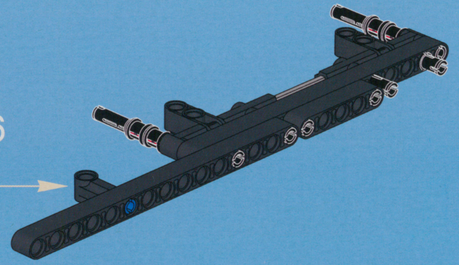

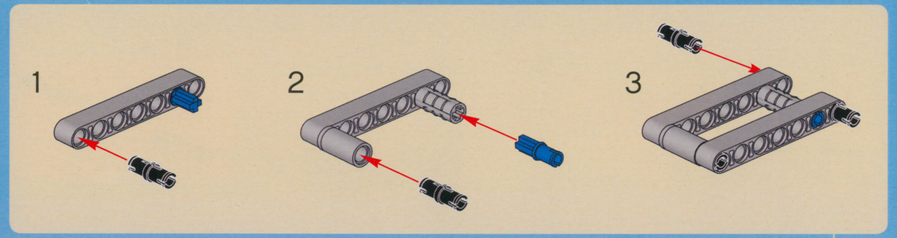

7

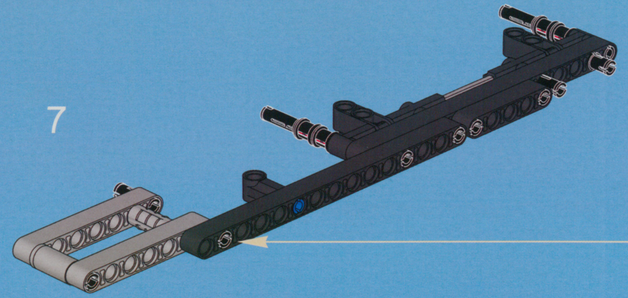

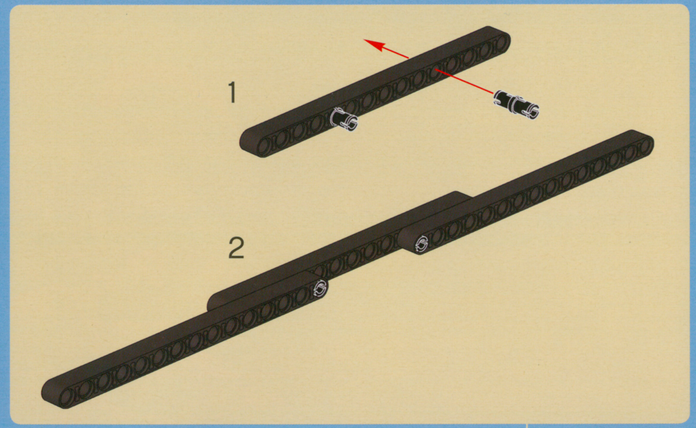

8

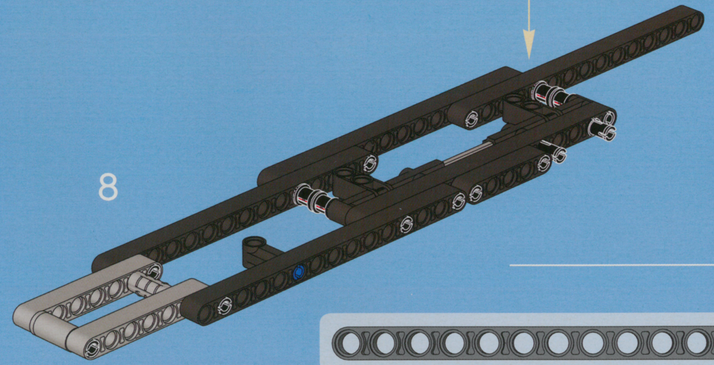

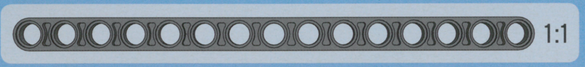

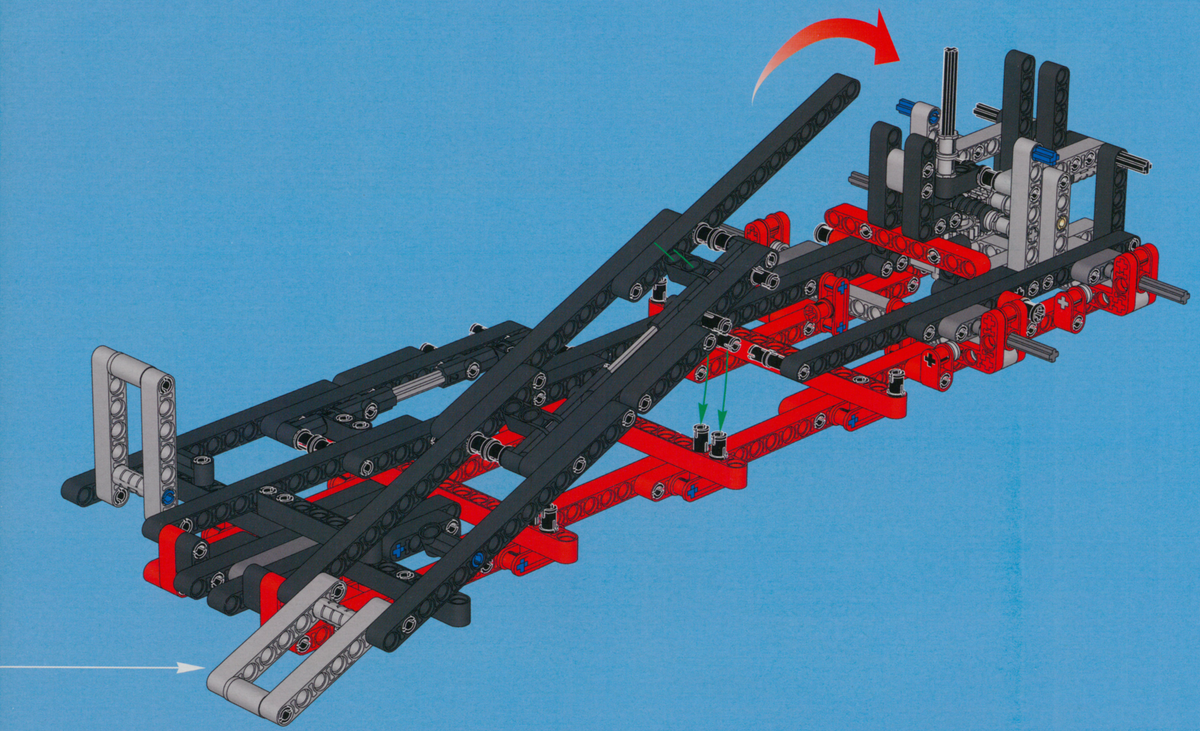

17

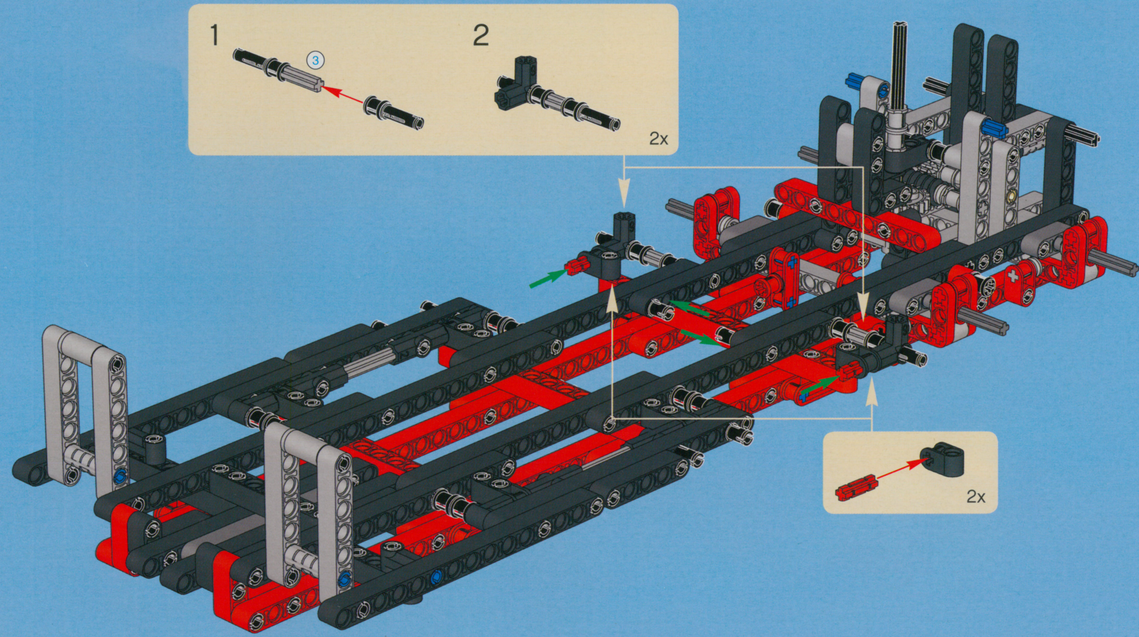

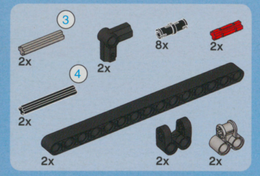
3
2x
2x
8x
2x
4
2x
2x
2x
2x

18

3
4
2x

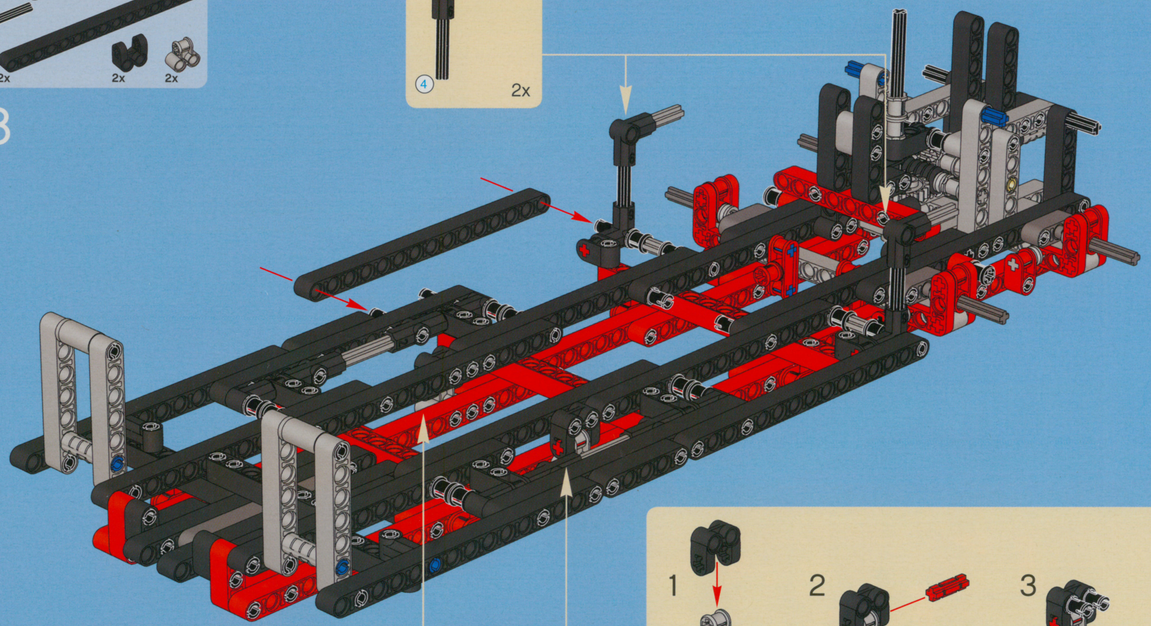

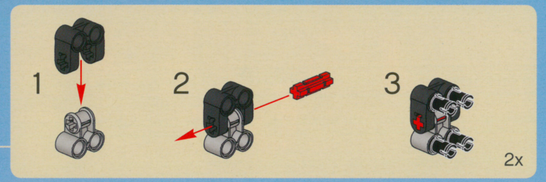
1
2
3
2x

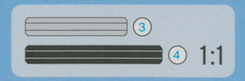
3
4
1:1

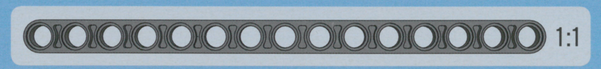
1:1

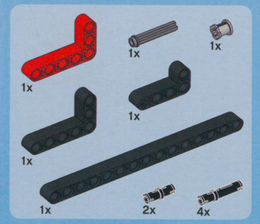
1x
1x
1x
1x
1x
1x
2x
4x

19

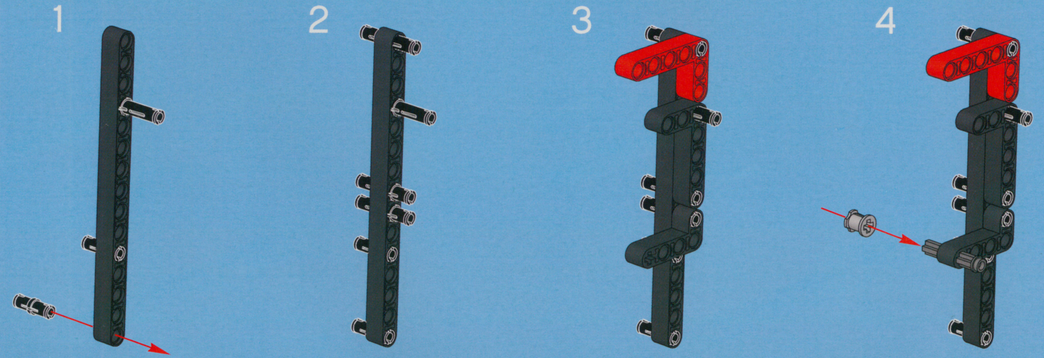
1
2
3
4

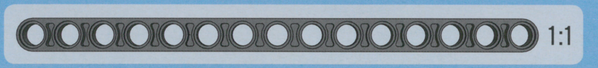
1:1

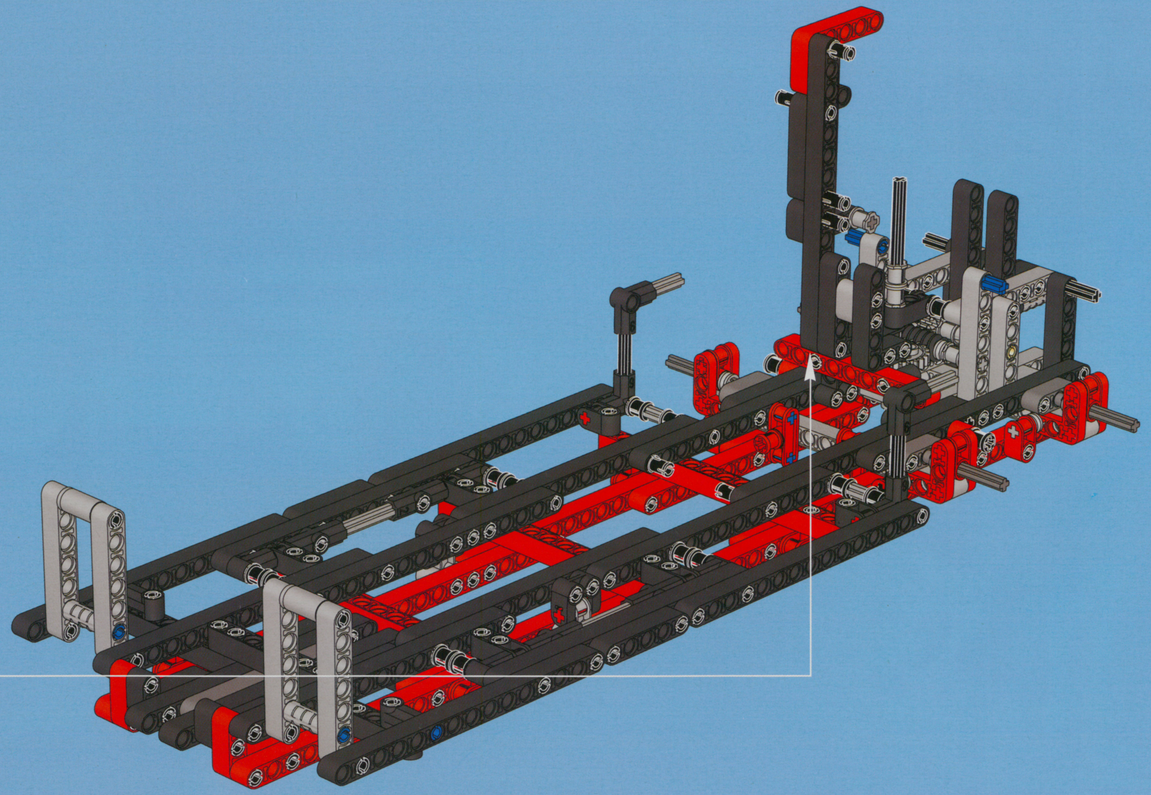

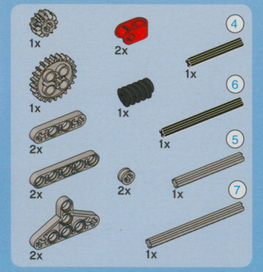

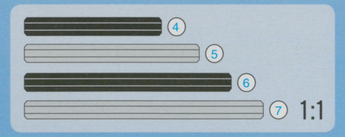

20

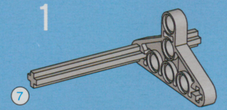

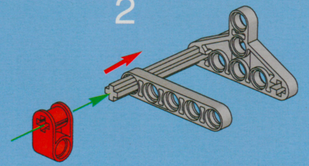

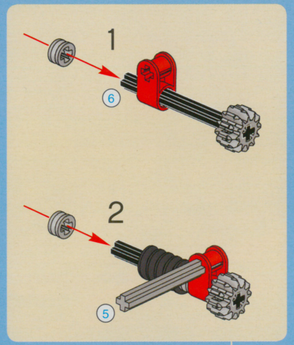

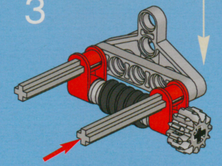

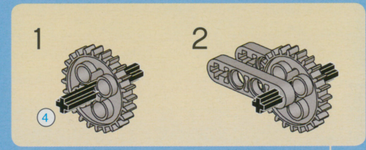

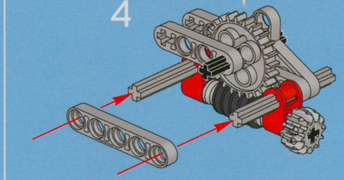

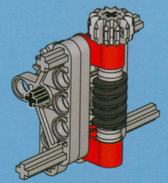

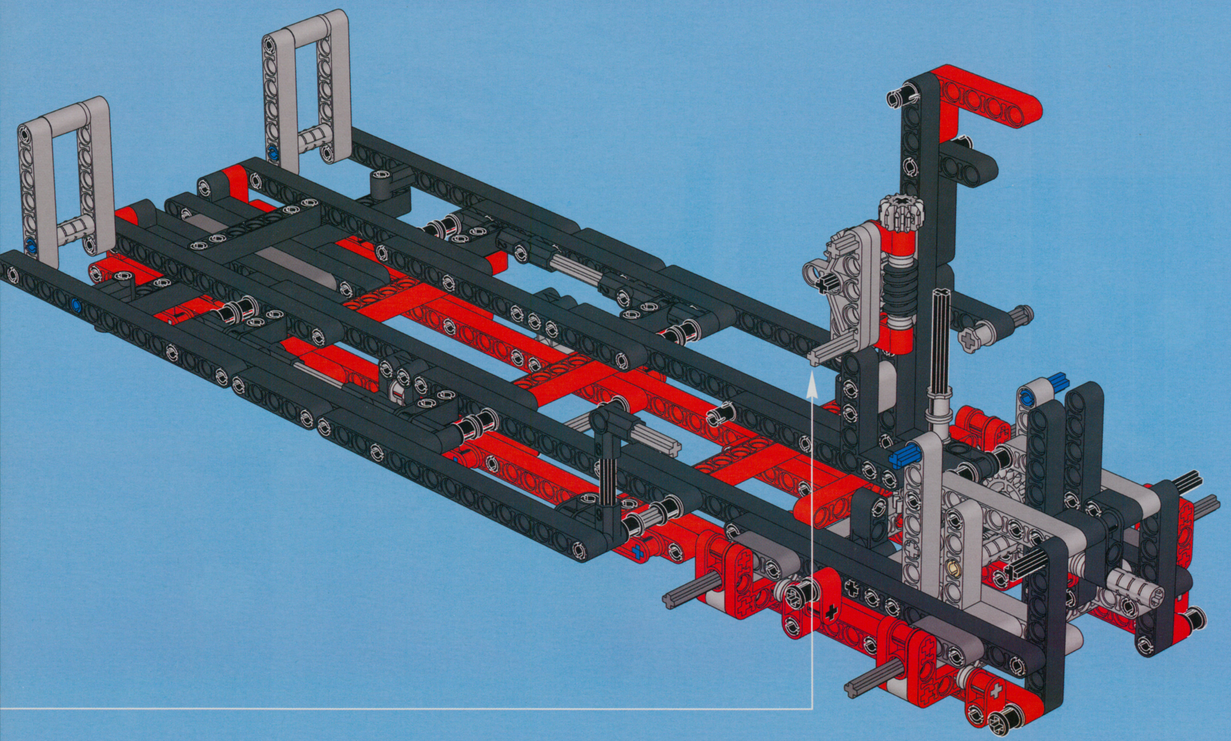

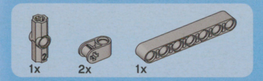

21

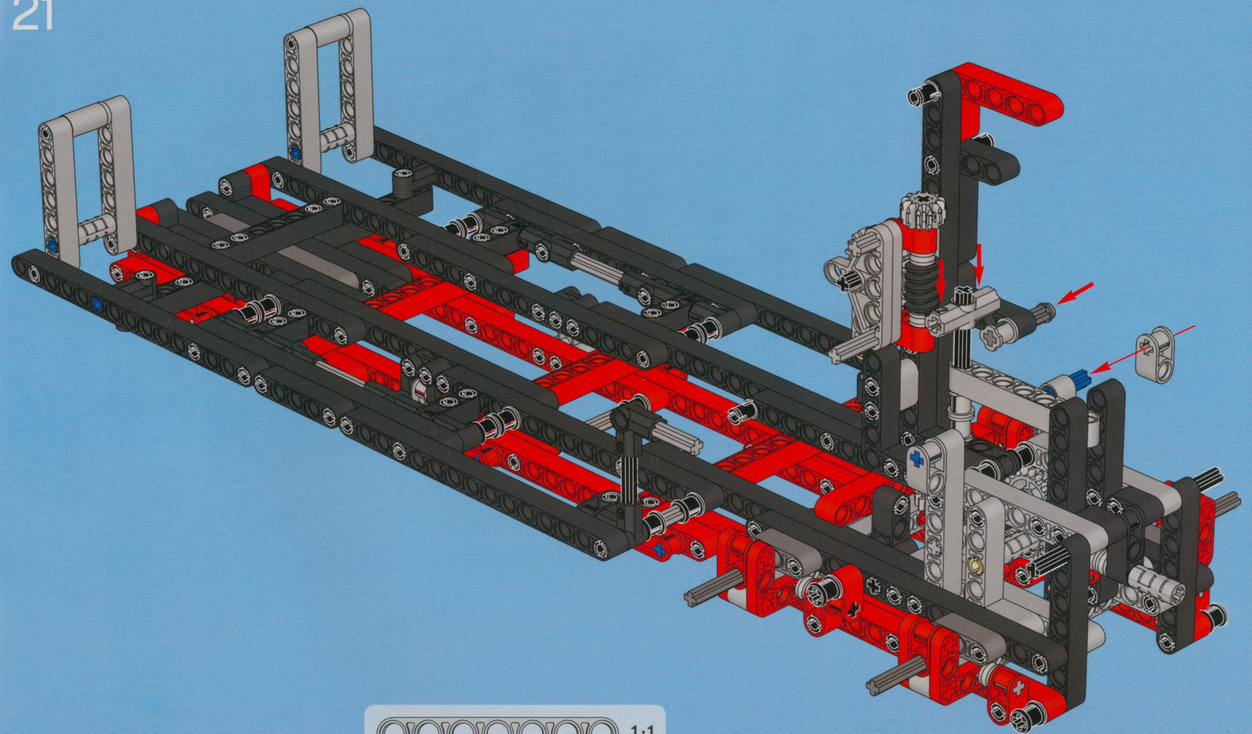

1:1

22

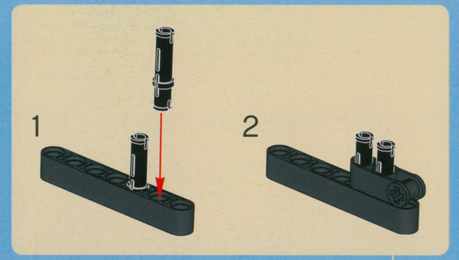

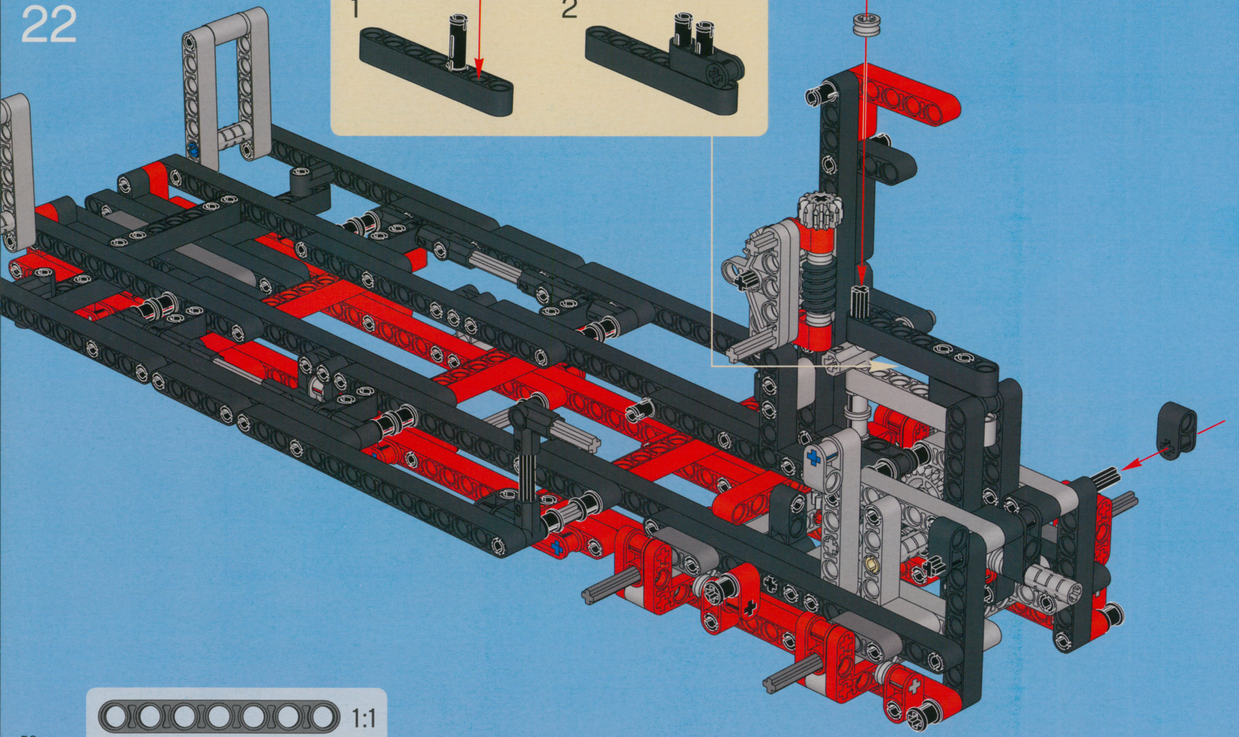

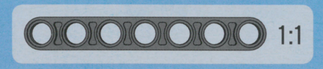

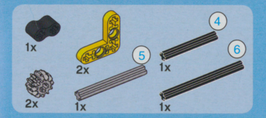

23

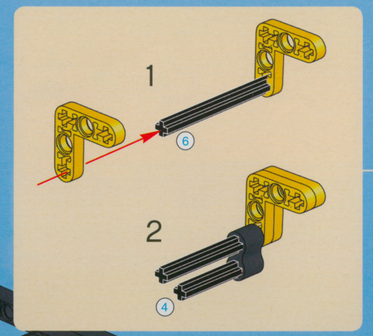

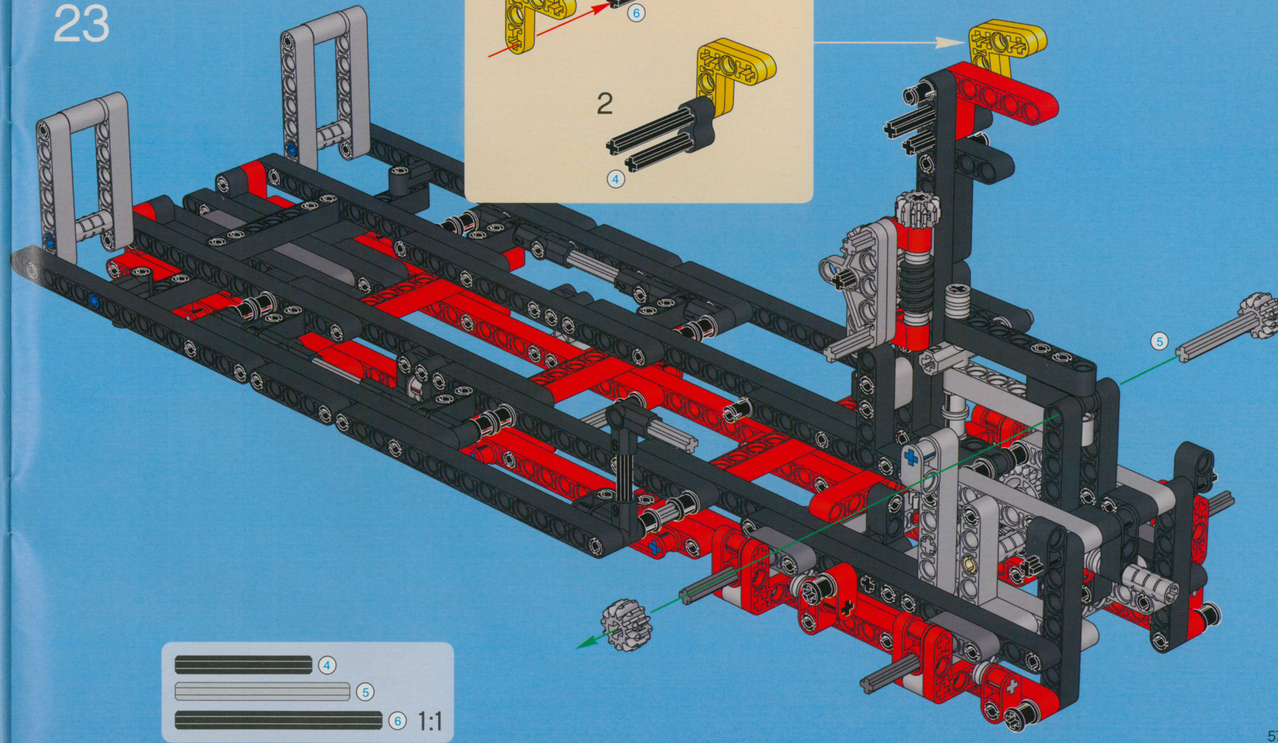

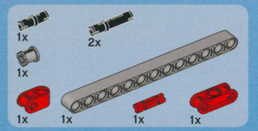

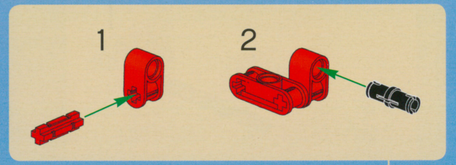

24

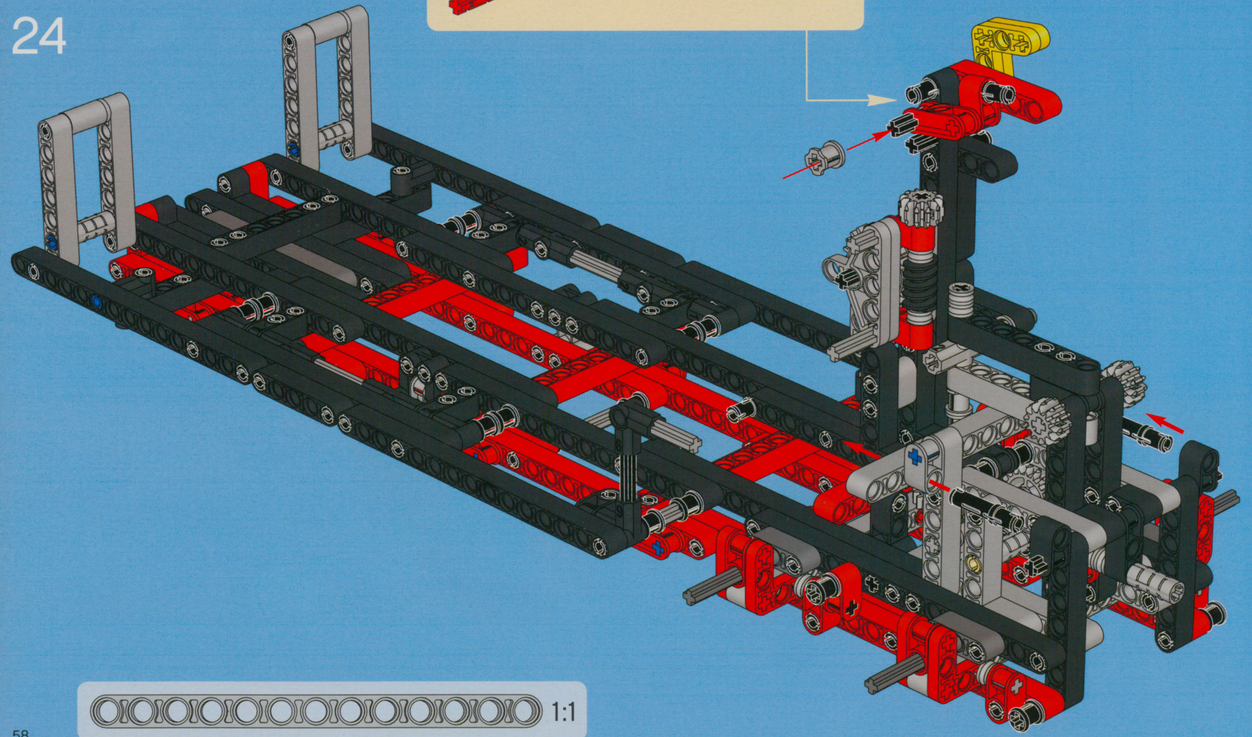

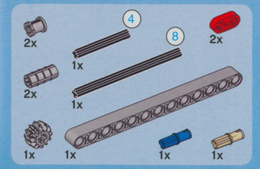

25

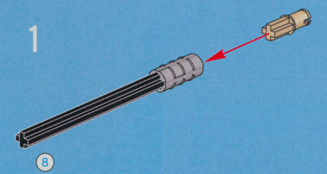

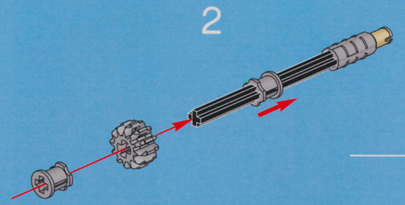

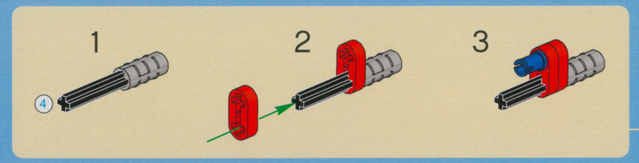

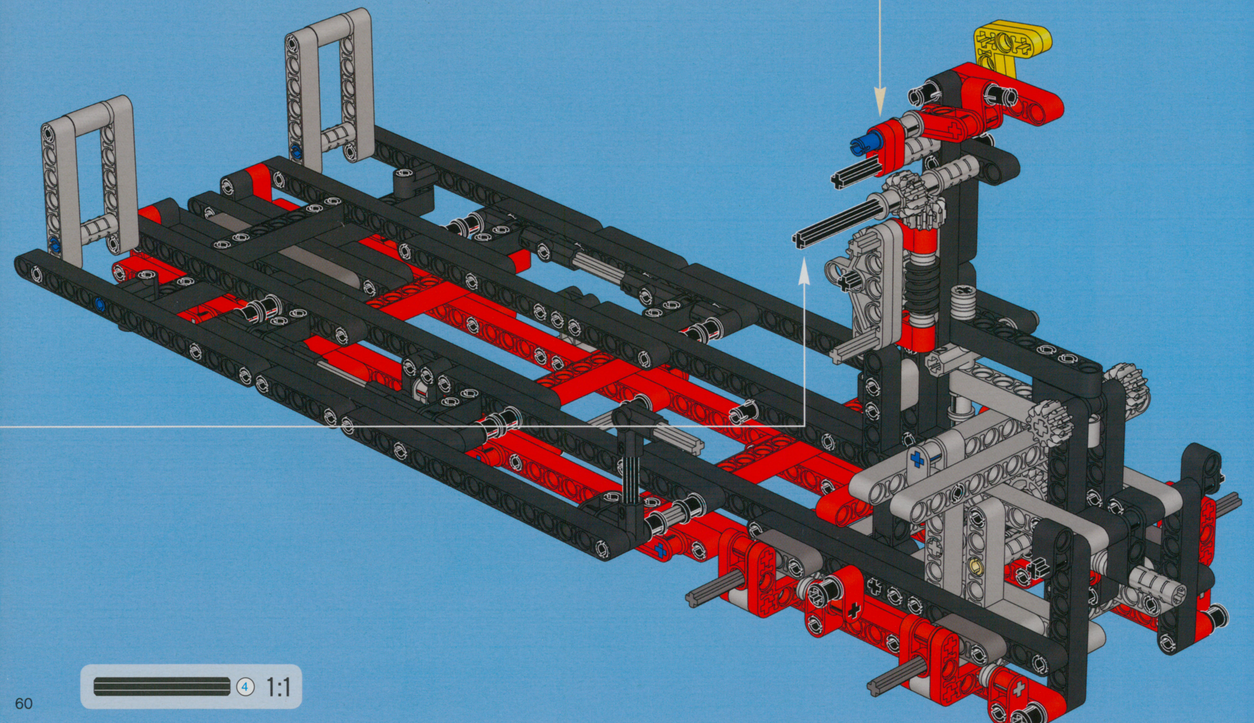

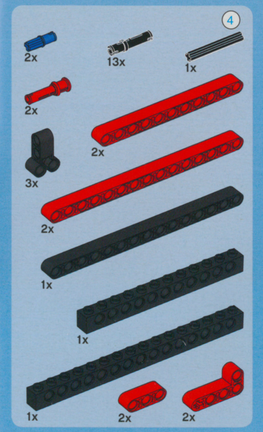

26

1

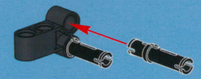

2

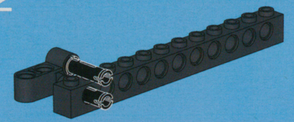

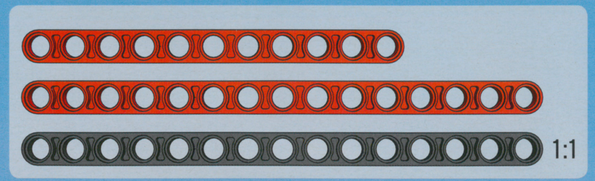

3

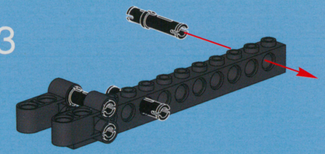

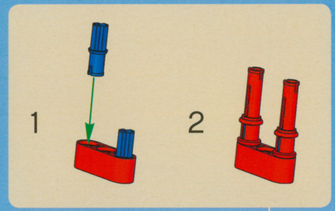

4

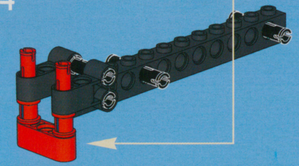

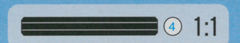

5

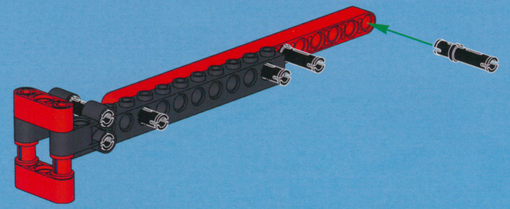

6

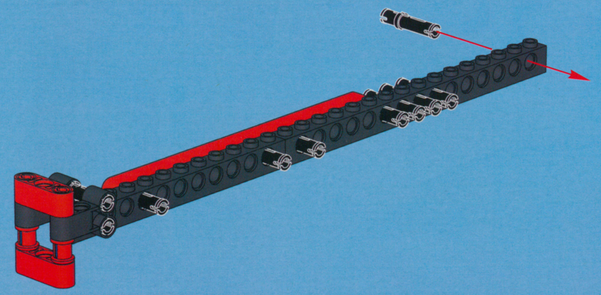

7

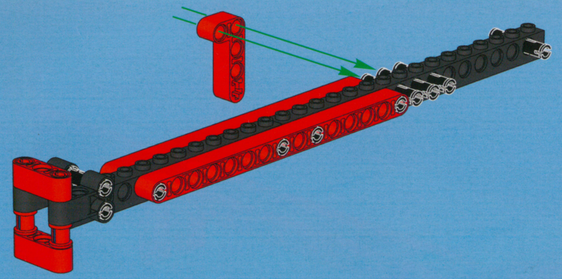

8

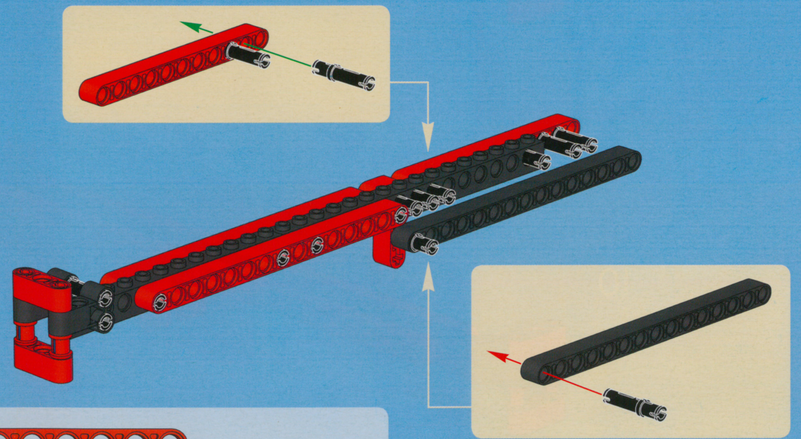

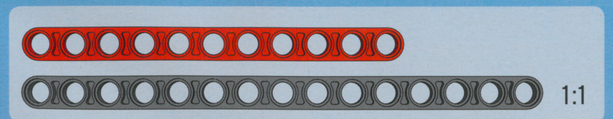

9

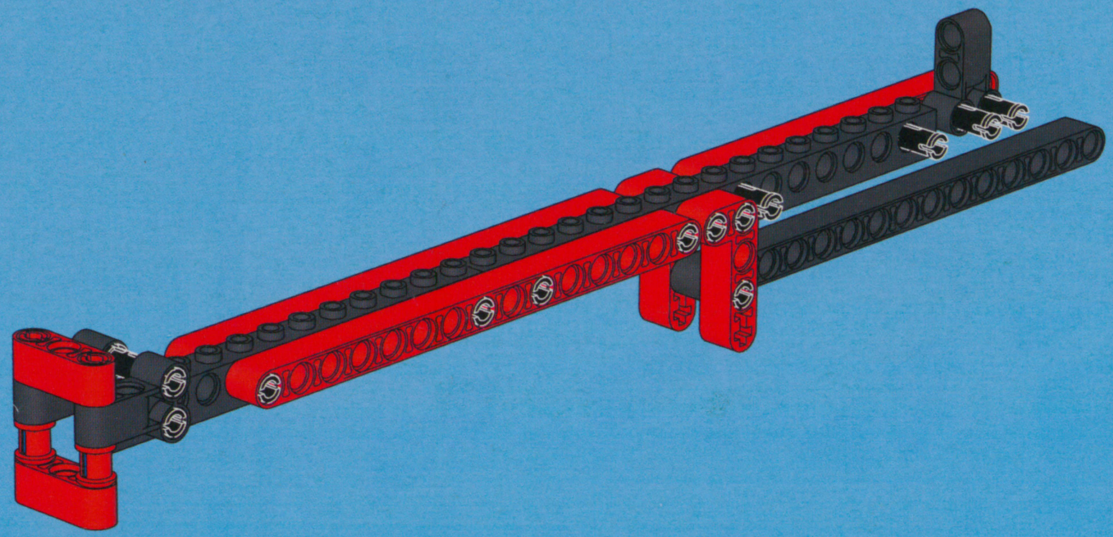

10

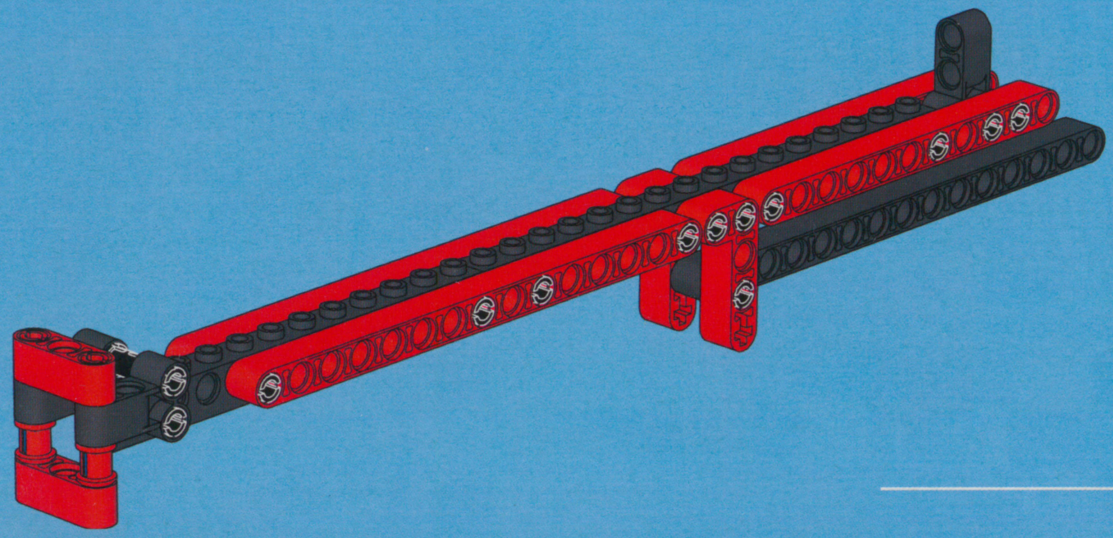

1:1